INDEX

AC motor

技术特点

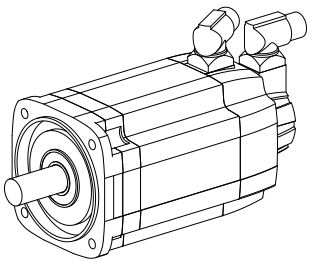

外购生产线	Siemens
电气组件	伺服电机
外购生产线	1FT7
长度	236 Millimeter
宽度	126 Millimeter
高度	167 Millimeter
电压（伏）	600 Volt
电压类型	AC~
（额定）转速（转/分钟）	3000 1/minute
（堵转）力矩 **[Nm]**	12 Newton/meter
插头连接/插头类型	M23（规格：1/编码器）
防护等级	IP67
编码器分辨率（ST）	2048 Piece
编码器类型	增量
制动器	否 – 未制动
电机安装形式	IM B5

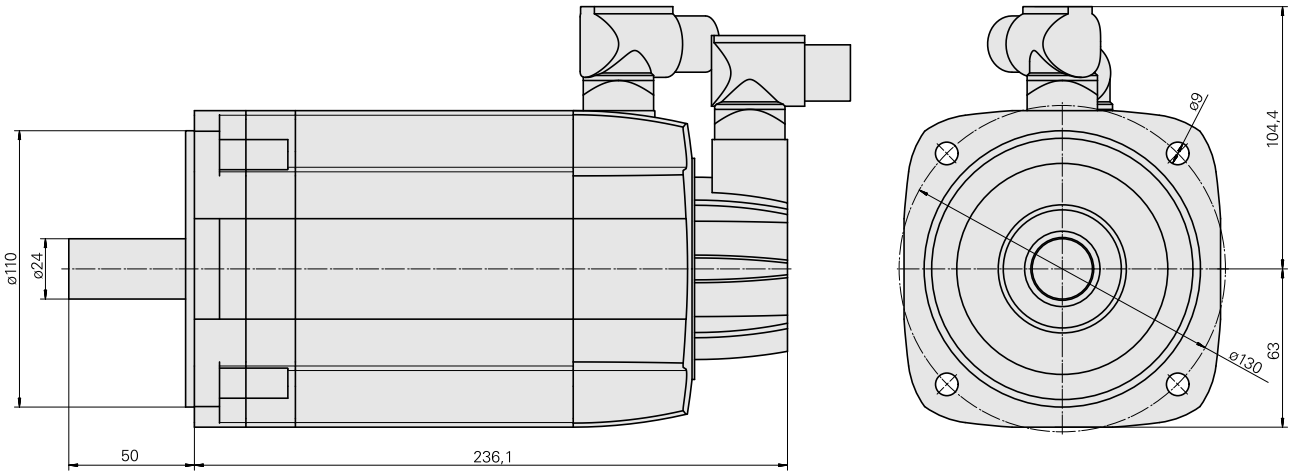

文件

产品提示

FR (pdf)

EN (pdf)

DE (pdf)