Housing

Caratteristiche tecniche



Categoria acces. portautensile	Utensili da taglio
Attacco	Sistema Löcher

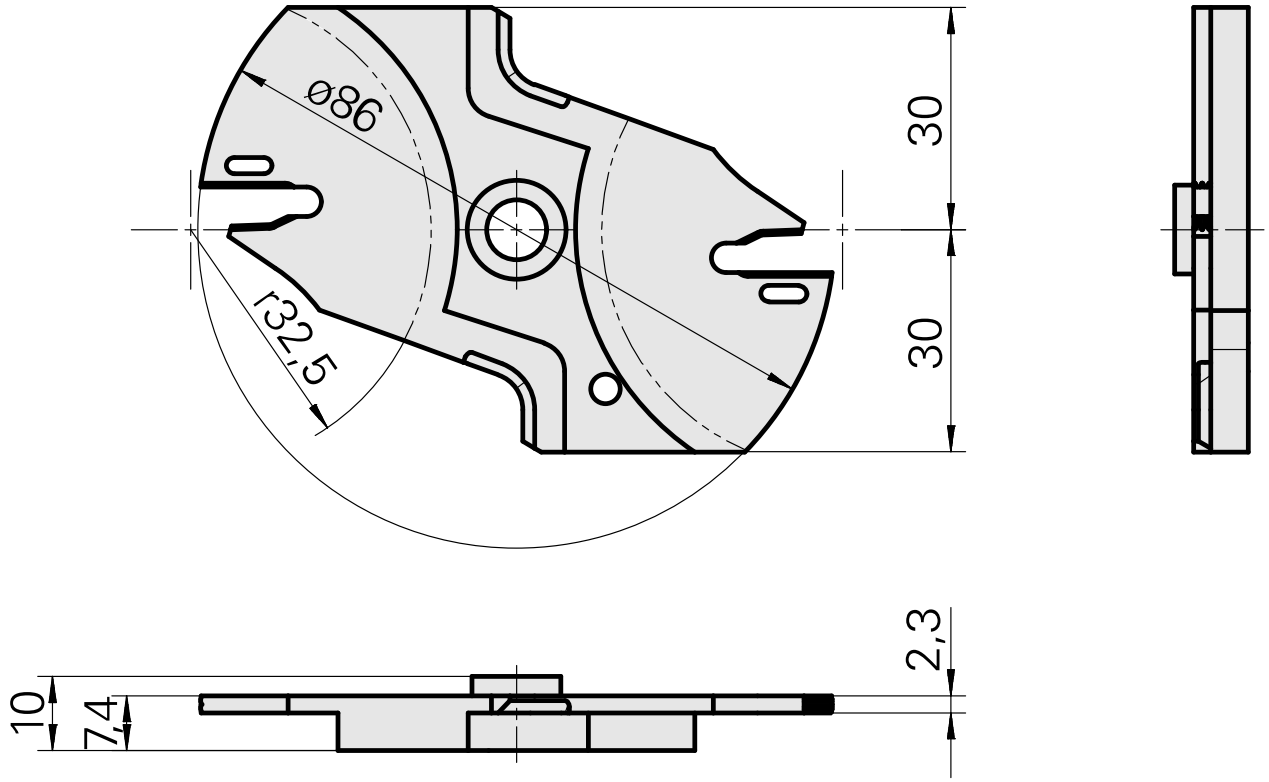

Documenti

Non sono disponibili download per questo prodotto

Accessori

Accessori opzionali

Tool holder accessories

Dispositivo

Id prodotto : 12038458
Id prodotto precedente :

Categoria acces. portautensile	Attacco
Utensili da taglio	Sistema Löcher

Flangia di comando

Id prodotto : 12035619
Id prodotto precedente :

Categoria acces. portautensile	Attacco
Utensili da taglio	Sistema Löcher

Flangia di comando

Id prodotto : 12035620
Id prodotto precedente :

Categoria acces. portautensile	Attacco
Utensili da taglio	Sistema Löcher