Housing

技术特点

刀座附件类别	切削刀具
夹具	Löcher系统

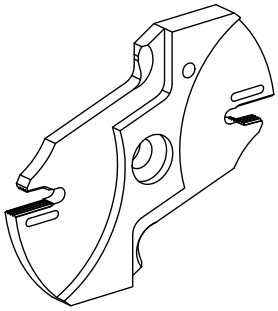

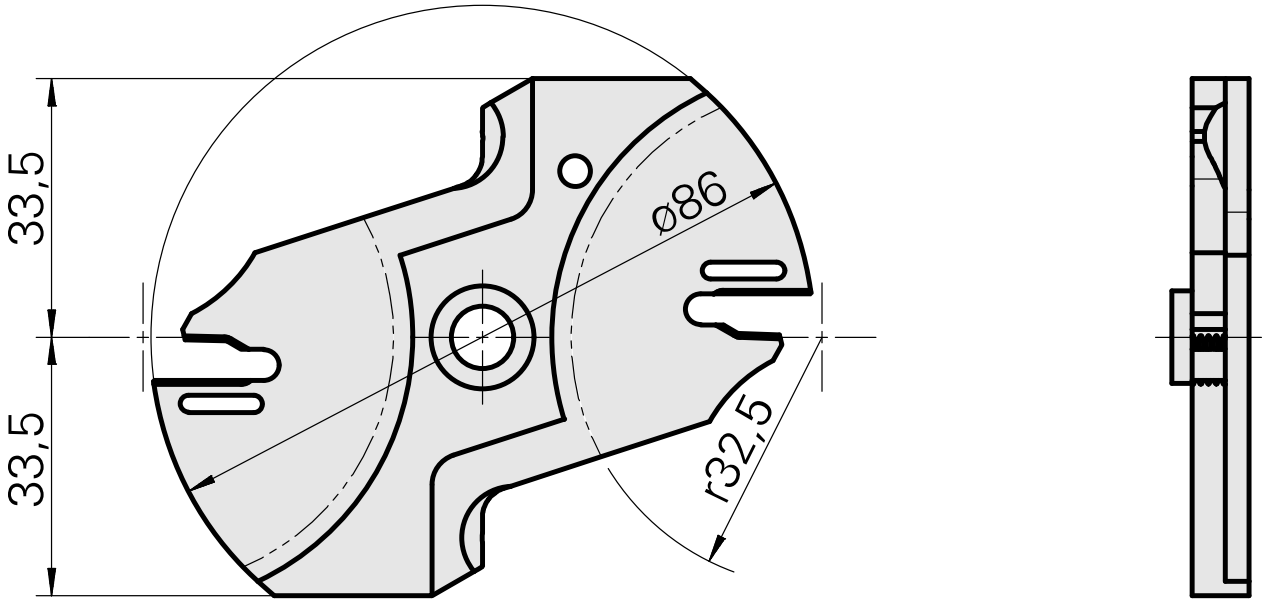

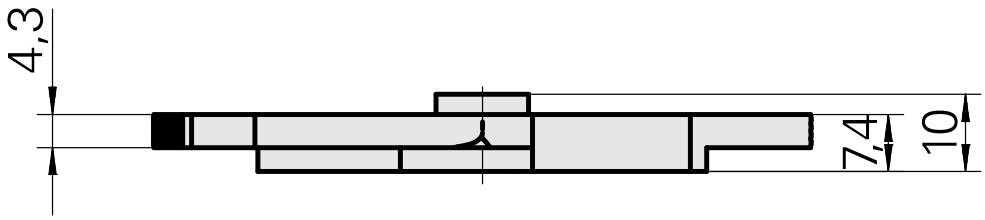

文件

没有针对此产品的任何下载

附件

可选附件

Tool holder accessories

Assembly device

产品ID : 12038458
以前的产品ID :

刀座附件类别	夹具
切削刀具	Löcher系统

insert

产品ID : 12035623
以前的产品ID :

刀座附件类别	夹具
切削刀具	Löcher系统

insert

产品ID : 12035624
以前的产品ID :

刀座附件类别	夹具
切削刀具	Löcher系统