Supporto di base MS16 slitta inserti, ad angolazione regolabile

Caratteristiche tecniche

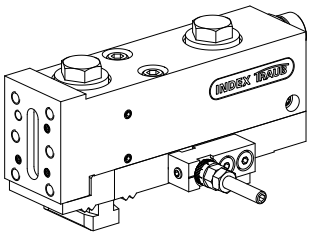

Sistema slitte MS	MS16 slitta inserti
Azionamento	non azionato
Fissaggio MS	dentatura W
Raffreddamento	esterno
Pressione	80 bar
X [mm]	29
Y [mm]	–
Z [mm]	–
Prodotti INDEX TRAUB	MS16-6 • MS16-6 Plus

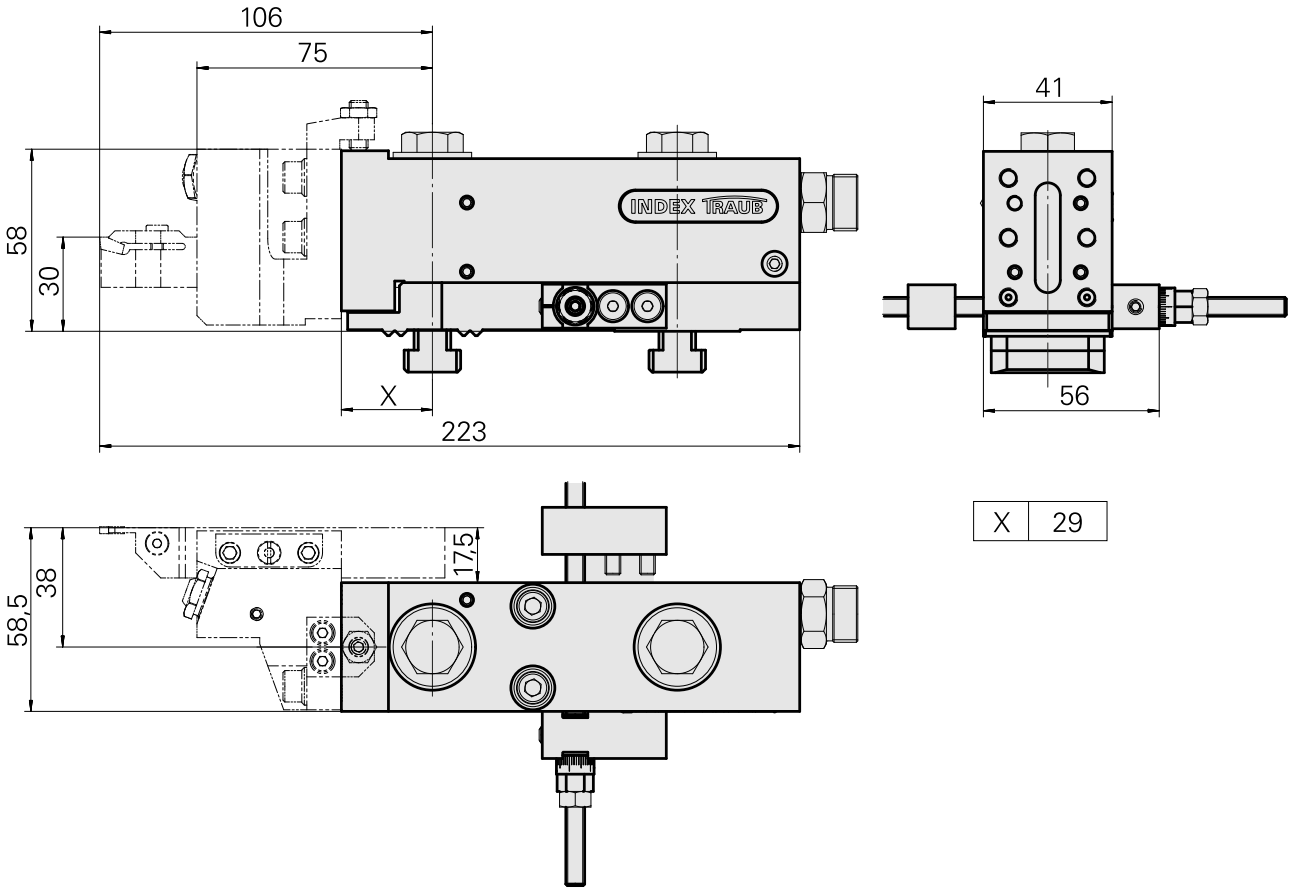

X	29

Documenti

Schede prodotto

EN (pdf)

DE (pdf)

FR (pdf)

Accessori

Accessori opzionali

MS tool holders

Flangia di bloccaggio inserti Quadrato 1, regolabile in direzione Y

Id prodotto : 10600943
Id prodotto precedente : W9990723

Azionamento	Raffreddamento	Pressione	Senso di rotazione
non azionato	esterno	80 bar	Rotazione destrorsa
Attacco	**X [mm]**	**Y [mm]**	**Z [mm]**
Quadrato 16x16	46	–	22
Prodotti INDEX TRAUB			
MS16-6 • MS16-6 Plus			

Flangia di bloccaggio inserti Quadrato 1, regolabile in direzione Y

Id prodotto : 10320028
Id prodotto precedente : W9990722

Azionamento	Raffreddamento	Pressione	Senso di rotazione
non azionato	esterno	80 bar	Rotazione sinistrorsa
Attacco	**X [mm]**	**Y [mm]**	**Z [mm]**
Quadrato 16x16	46	–	22
Prodotti INDEX TRAUB			
MS16-6 • MS16-6 Plus			

Altri accessori

Vite di chiusura VSTI R 1/4-ED

Id prodotto : 10886676
Id prodotto precedente : 410773.0025

Arresto Feineinstellung; klein

Id prodotto : 10786502
Id prodotto precedente : W9990769