INDEX

Adaptor

Características técnicas

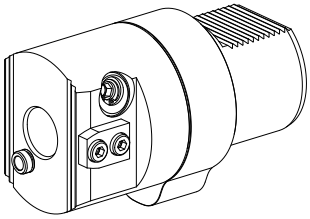

PF Categoria de acessórios	Adaptador para apar.pré-ajuste
Recepção	D80 dispositivos de presetting
Alojamento de ferramenta	VDI 30

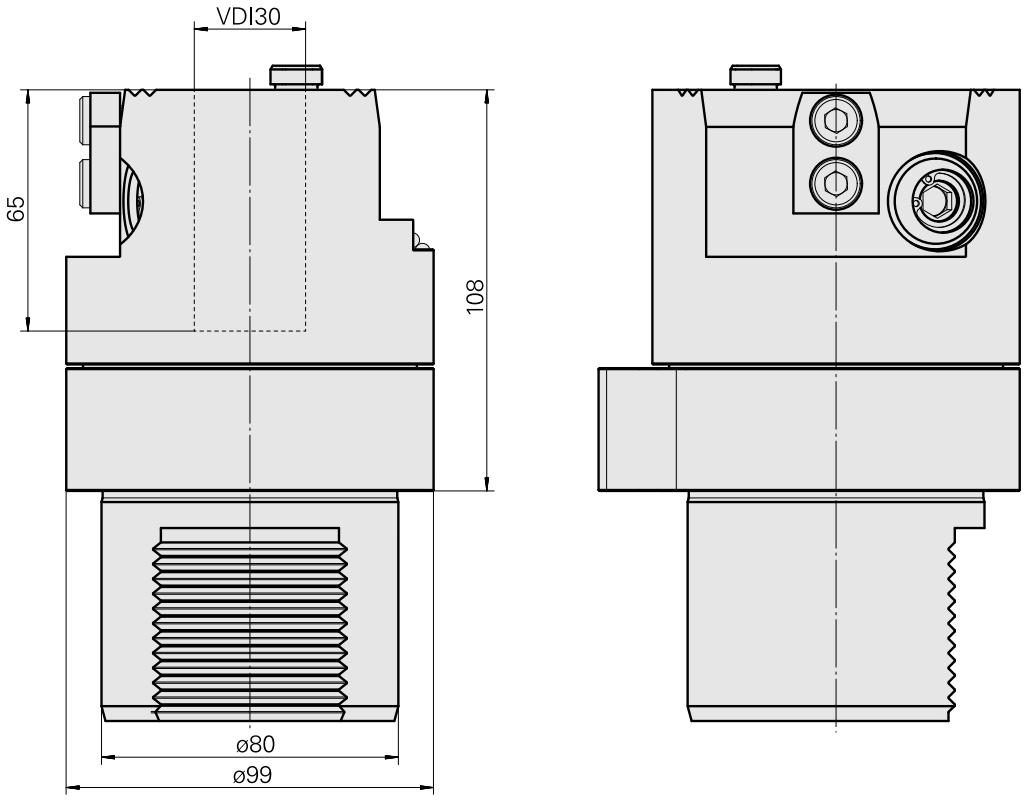

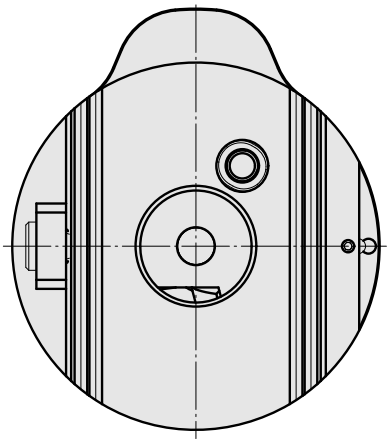

Documentos

Não há downloads disponíveis para este produto