WFB 32-20 Schrumpfaufnahme D14

Technische Daten

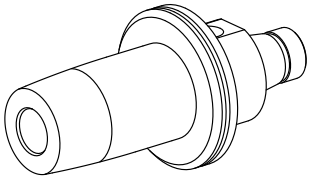

WZH Zubehörkategorie	WFB 32-20
Aufnahme	Schrumpfaufnahme D14
Schnellwechseleinsätze	Schrumpfaufnahme

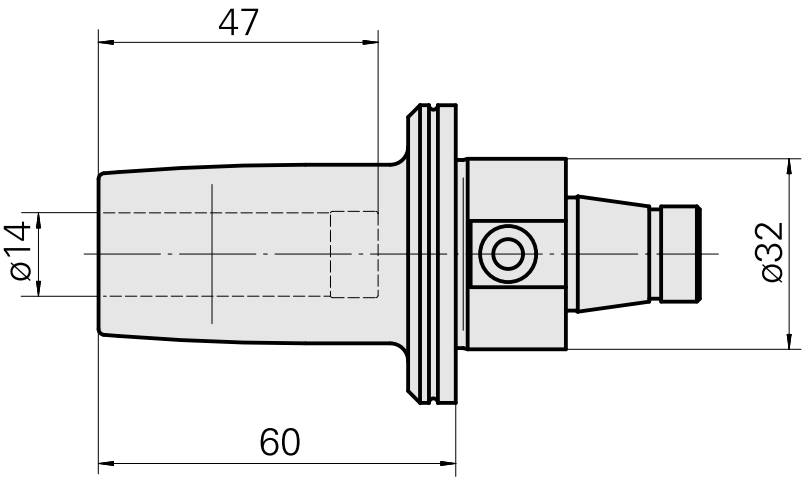

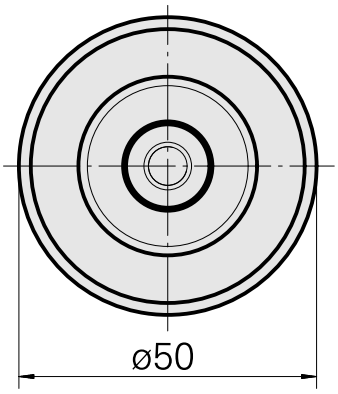

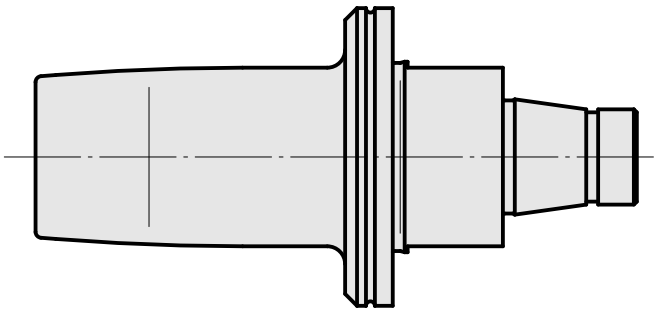

Dokumente

Für dieses Produkt sind keine Downloads vorhanden