Clamping head SK65 D=31,00mm

Caratteristiche tecniche

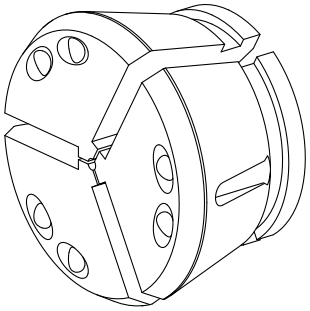

Clamping device size	SK65
manufacturer product line	SPANNTOP nova chuck
Clamping type	grooved
Nominal diameter (mm)	31 Millimeter
Clamping method	External clamping
manufacturer product line	Hainbuch

Per questo prodotto non è disponibile attualmente una visualizzazione in 3 pagine

Documenti

Non sono disponibili download per questo prodotto