Dado di serraggio

Caratteristiche tecniche

Per questo prodotto non sono state create attualmente caratteristiche tecniche aggiuntive

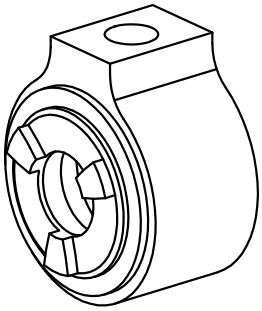

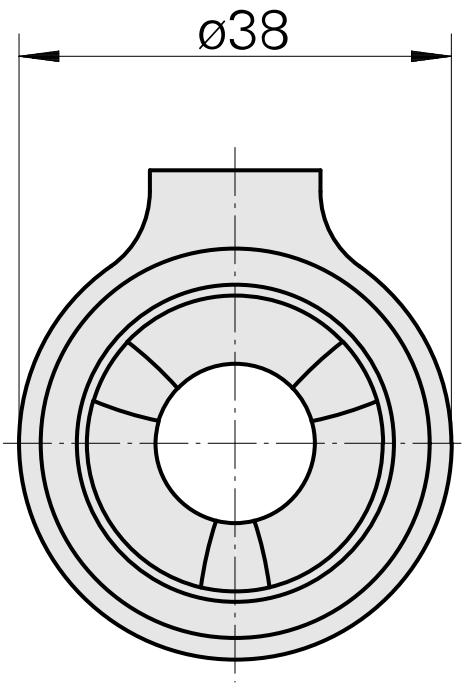

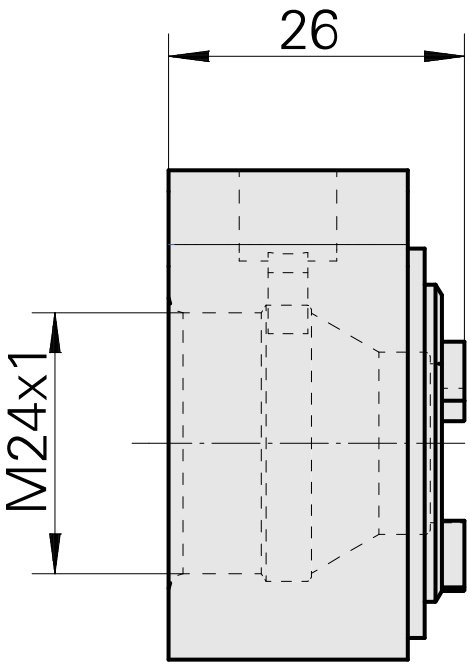

Documenti

Non sono disponibili download per questo prodotto