# Führungsbuchse T223 Ø=11,00

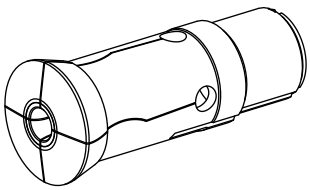

## Technische Daten

| | |
|---|---|
| **Spannmittelbaugröße** | T223 Axfix |
| **Hersteller Produktlinie** | Führungsbuchse |
| **Spannausführung** | mit HM-Einsatz |
| **Nenndurchmesser** | 11 Millimeter |
| **Spannmethode** | Außenspannung |
| **Spannzangenausführung** | programmierbar (Axfix) |
| **Spannzangenvariante** | S-Schlitz |
| **Hersteller Produktlinie** | Schlenker |

## Hinweis

mit Buchse

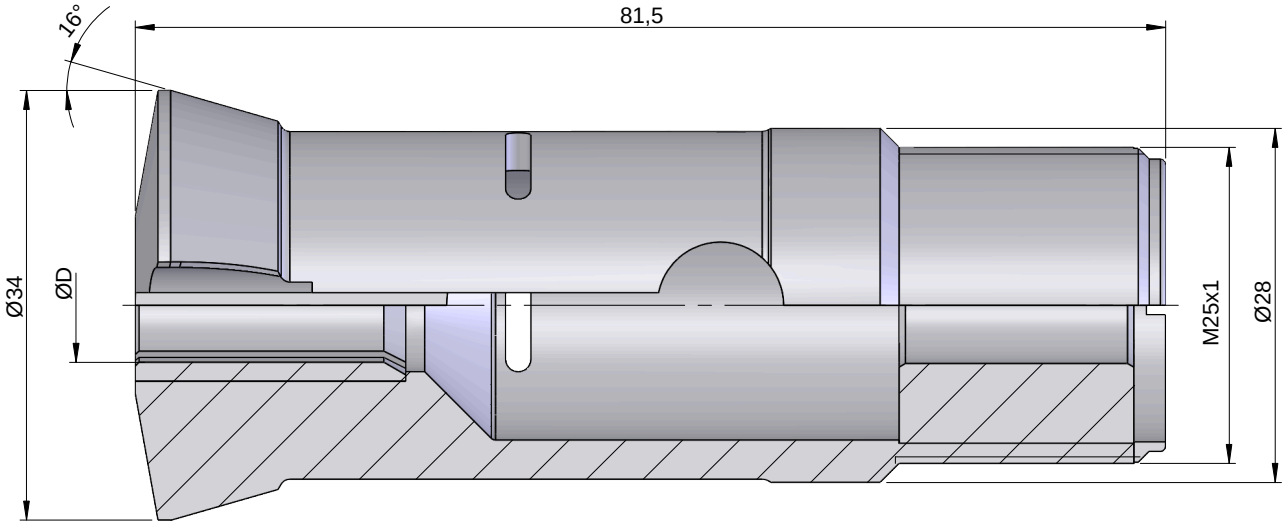
16°
81,5
Ø34
ØD
M25x1
Ø28

## Dokumente

Für dieses Produkt sind keine Downloads vorhanden