Flangia di comando

Caratteristiche tecniche



Categoria acces. portautensile	Utensili da taglio
Attacco	Sistema Löcher

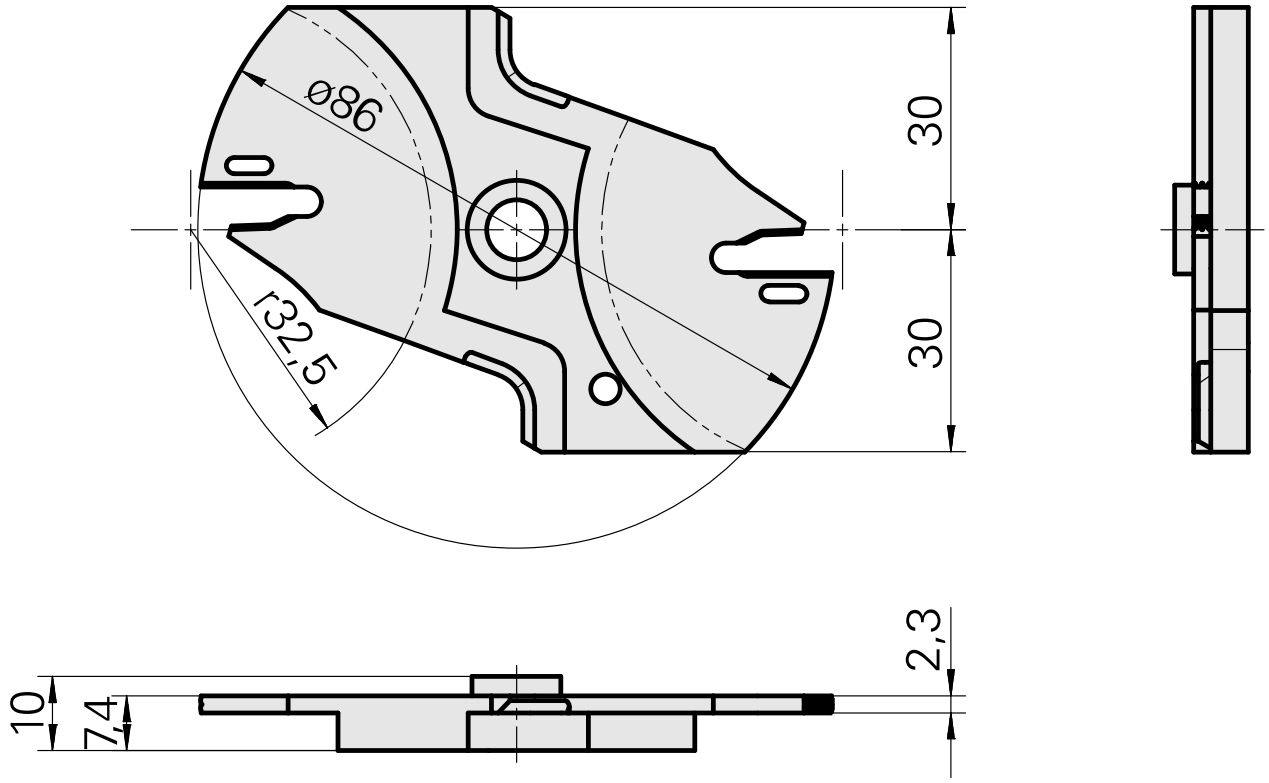

Documenti

Non sono disponibili download per questo prodotto

Accessori

Accessori opzionali

Tool holder accessories

Dispositivo

Id prodotto : 12038458
Id prodotto precedente :

Categoria acces. portautensile	Attacco
Utensili da taglio	Sistema Löcher

Flangia di comando

Id prodotto : 12035619
Id prodotto precedente :

Categoria acces. portautensile	Attacco
Utensili da taglio	Sistema Löcher

Flangia di comando

Id prodotto : 12035620
Id prodotto precedente :

Categoria acces. portautensile	Attacco
Utensili da taglio	Sistema Löcher