Parafuso M8x1-LH 15,5LG 1000.602.15,5L

Características técnicas

De momento, não estão definidas quaisquer características técnicas complementares para esse produto

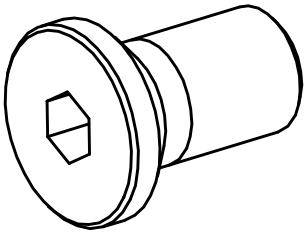

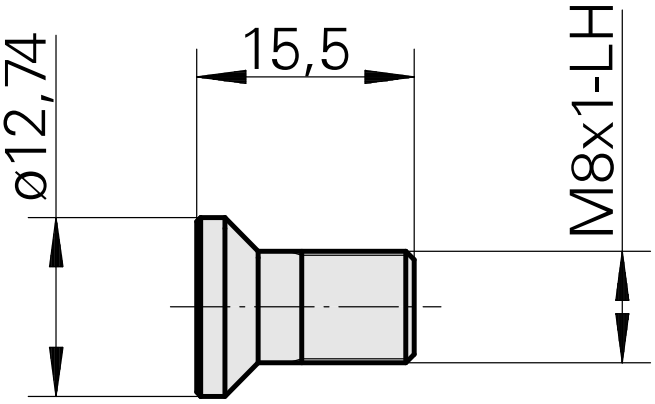

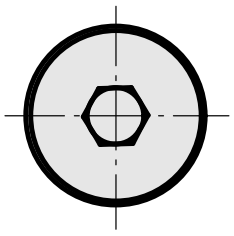

Documentos

Não há downloads disponíveis para este produto