INDEX

Saw blade, circular saw blade width 3 mm (0.11")

Technische Daten

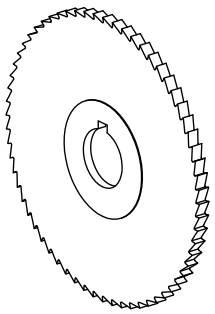

TH accessories category	Circular saw blade d80
Tool mounting	16mm

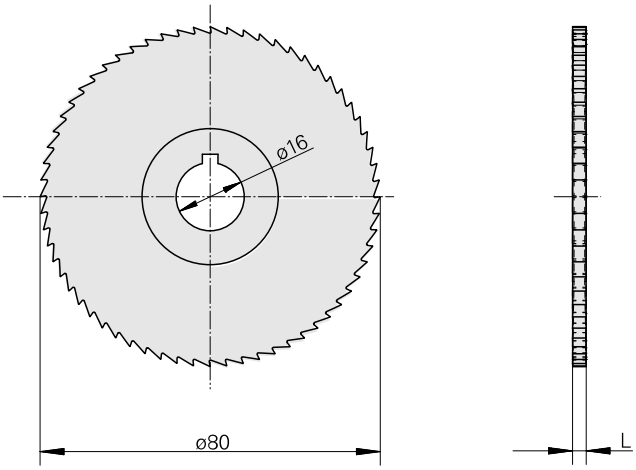

Dokumente

Für dieses Produkt sind keine Downloads vorhanden