collet insert

Technische Daten

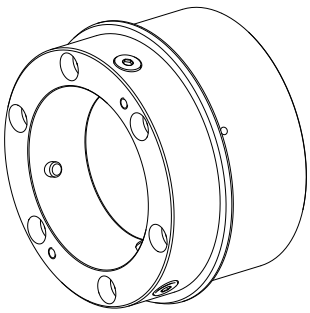

INDEX TRAUB products	MS52-6.3
Spindle clearance	52mm
Machining side	Main spindle
Ext. manufact. product feature	Modular
manufacturer product line	SPANNTOP nova chuck
Spindle mounting	AP133
Clamping device size	SK65
manufacturer product line	Hainbuch

Für dieses Produkt ist aktuell keine 3-Seiten-Ansicht verfügbar

Dokumente

Für dieses Produkt sind keine Downloads vorhanden

Zubehör

Optionales Zubehör

weiteres Zubehör

Fixture

Artikel-Id : 10614886
frühere Artikel-Id : 900465.8201

Clamping device size SK65	manufacturer product line SPANNTOP nova chuck • SPANNTOP mini chuck	Clamping method External clamping	manufacturer product line Hainbuch

Fixture

Artikel-Id : 10646742
frühere Artikel-Id : 900480.8261

Clamping device size SK65	manufacturer product line SPANNTOP nova chuck • SPANNTOP mini chuck • TOPlus chuck	Clamping type Pneumatic	Clamping method External clamping
manufacturer product line Hainbuch			

Clamping head SK65 D=5,00mm

Artikel-Id : 10282816
frühere Artikel-Id : 900465.0500

Clamping device size SK65	manufacturer product line SPANNTOP nova chuck	Clamping type grooved	Nominal diameter (mm) 5 Millimeter
Clamping method External clamping	manufacturer product line Hainbuch		

Clamping head SK65 D=6,00mm

Artikel-Id : 10391389
frühere Artikel-Id : 900465.0600

Clamping device size SK65	manufacturer product line SPANNTOP nova chuck	Clamping type grooved	Nominal diameter (mm) 6 Millimeter
Clamping method External clamping	manufacturer product line Hainbuch		

Clamping head SK65 D=7,00mm

Artikel-Id : 10335417
frühere Artikel-Id : 900465.0700

Clamping device size SK65	manufacturer product line SPANNTOP nova chuck	Clamping type grooved	Nominal diameter (mm) 7 Millimeter
Clamping method External clamping	manufacturer product line Hainbuch		

Clamping head SK65 D=8,00mm

Artikel-Id : 10147578
frühere Artikel-Id : 900465.0800

Clamping device size SK65	manufacturer product line SPANNTOP nova chuck	Clamping type grooved	Nominal diameter (mm) 8 Millimeter
Clamping method External clamping	manufacturer product line Hainbuch		

Clamping head SK65 D=9,00mm

Artikel-Id : 10535985
frühere Artikel-Id : 900465.0900

Clamping device size SK65	manufacturer product line SPANNTOP nova chuck	Clamping type grooved	Nominal diameter (mm) 9 Millimeter
Clamping method External clamping	manufacturer product line Hainbuch		

Clamping head SK65 D=10,00mm

Artikel-Id : 10482936
frühere Artikel-Id : 900465.1000

Spannmittelbaugröße	Hersteller Produktlinie	Spannausführung	Nenndurchmesser
SK65	SPANNTOP nova Futter	gerillt	10 Millimeter
Spannmethode	**Hersteller Produktlinie**		
Außenspannung	Hainbuch		

Clamping head SK65 D=11,00mm

Artikel-Id : 10482288
frühere Artikel-Id : 900465.1100

Spannmittelbaugröße	Hersteller Produktlinie	Spannausführung	Nenndurchmesser
SK65	SPANNTOP nova Futter	gerillt	11 Millimeter
Spannmethode	**Hersteller Produktlinie**		
Außenspannung	Hainbuch		

Clamping head SK65 D=12,00mm

Artikel-Id : 11050855
frühere Artikel-Id : 900465.1200

Spannmittelbaugröße	Hersteller Produktlinie	Spannausführung	Nenndurchmesser
SK65	SPANNTOP nova Futter	gerillt	12 Millimeter
Spannmethode	**Hersteller Produktlinie**		
Außenspannung	Hainbuch		

Clamping head SK65 D=13,00mm

Artikel-Id : 10464997
frühere Artikel-Id : 900465.1300

Spannmittelbaugröße	Hersteller Produktlinie	Spannausführung	Nenndurchmesser
SK65	SPANNTOP nova Futter	gerillt	13 Millimeter
Spannmethode	**Hersteller Produktlinie**		
Außenspannung	Hainbuch		

Clamping head SK65 D=14,00mm

Artikel-Id : 10930602
frühere Artikel-Id : 900465.1400

Spannmittelbaugröße	Hersteller Produktlinie	Spannausführung	Nenndurchmesser
SK65	SPANNTOP nova Futter	gerillt	14 Millimeter
Spannmethode	Hersteller Produktlinie		
Außenspannung	Hainbuch		

Clamping head SK65 D=15,00mm

Artikel-Id : 10174520
frühere Artikel-Id : 900465.1500

Spannmittelbaugröße	Hersteller Produktlinie	Spannausführung	Nenndurchmesser
SK65	SPANNTOP nova Futter	gerillt	15 Millimeter
Spannmethode	Hersteller Produktlinie		
Außenspannung	Hainbuch		

Clamping head SK65 D=16,00mm

Artikel-Id : 10630545
frühere Artikel-Id : 900465.1600

Spannmittelbaugröße	Hersteller Produktlinie	Spannausführung	Nenndurchmesser
SK65	SPANNTOP nova Futter	gerillt	16 Millimeter
Spannmethode	Hersteller Produktlinie		
Außenspannung	Hainbuch		

Clamping head SK65 D=17,00mm

Artikel-Id : 10691868
frühere Artikel-Id : 900465.1700

Spannmittelbaugröße	Hersteller Produktlinie	Spannausführung	Nenndurchmesser
SK65	SPANNTOP nova Futter	gerillt	17 Millimeter
Spannmethode	Hersteller Produktlinie		
Außenspannung	Hainbuch		

Clamping head SK65 D=18,00mm

Artikel-Id : 10303296
frühere Artikel-Id : 900465.1800

Spannmittelbaugröße	Hersteller Produktlinie	Spannausführung	Nenndurchmesser
SK65	SPANNTOP nova Futter	gerillt	18 Millimeter
Spannmethode	Hersteller Produktlinie		
Außenspannung	Hainbuch		

Clamping head SK65 D=19,00mm

Artikel-Id : 10393834
frühere Artikel-Id : 900465.1900

Spannmittelbaugröße	Hersteller Produktlinie	Spannausführung	Nenndurchmesser
SK65	SPANNTOP nova Futter	gerillt	19 Millimeter
Spannmethode	Hersteller Produktlinie		
Außenspannung	Hainbuch		

Clamping head SK65 D=20,00mm

Artikel-Id : 10554430
frühere Artikel-Id : 900465.2000

Spannmittelbaugröße	Hersteller Produktlinie	Spannausführung	Nenndurchmesser
SK65	SPANNTOP nova Futter	gerillt	20 Millimeter
Spannmethode	Hersteller Produktlinie		
Außenspannung	Hainbuch		

Clamping head SK65 D=21,00mm

Artikel-Id : 10554471
frühere Artikel-Id : 900465.2100

Spannmittelbaugröße	Hersteller Produktlinie	Spannausführung	Nenndurchmesser
SK65	SPANNTOP nova Futter	gerillt	21 Millimeter
Spannmethode	Hersteller Produktlinie		
Außenspannung	Hainbuch		

Clamping head SK65 D=22,00mm

Artikel-Id : 10381560
frühere Artikel-Id : 900465.2200

Spannmittelbaugröße	Hersteller Produktlinie	Spannausführung	Nenndurchmesser
SK65	SPANNTOP nova Futter	gerillt	22 Millimeter
Spannmethode	Hersteller Produktlinie		
Außenspannung	Hainbuch		

Clamping head SK65 D=23,00mm

Artikel-Id : 10741026
frühere Artikel-Id : 900465.2300

Spannmittelbaugröße	Hersteller Produktlinie	Spannausführung	Nenndurchmesser
SK65	SPANNTOP nova Futter	gerillt	23 Millimeter
Spannmethode	Hersteller Produktlinie		
Außenspannung	Hainbuch		

Clamping head SK65 D=24,00mm

Artikel-Id : 10229489
frühere Artikel-Id : 900465.2400

Spannmittelbaugröße	Hersteller Produktlinie	Spannausführung	Nenndurchmesser
SK65	SPANNTOP nova Futter	gerillt	24 Millimeter
Spannmethode	Hersteller Produktlinie		
Außenspannung	Hainbuch		

Clamping head SK65 D=25,00mm

Artikel-Id : 10806555
frühere Artikel-Id : 900465.2500

Spannmittelbaugröße	Hersteller Produktlinie	Spannausführung	Nenndurchmesser
SK65	SPANNTOP nova Futter	gerillt	25 Millimeter
Spannmethode	Hersteller Produktlinie		
Außenspannung	Hainbuch		

Clamping head SK65 D=26,00mm

Artikel-Id : 10991722
frühere Artikel-Id : 900465.2600

Spannmittelbaugröße	Hersteller Produktlinie	Spannausführung	Nenndurchmesser
SK65	SPANNTOP nova Futter	gerillt	26 Millimeter
Spannmethode	Hersteller Produktlinie		
Außenspannung	Hainbuch		

Clamping head SK65 D=27,00mm

Artikel-Id : 10756684
frühere Artikel-Id : 900465.2700

Spannmittelbaugröße	Hersteller Produktlinie	Spannausführung	Nenndurchmesser
SK65	SPANNTOP nova Futter	gerillt	27 Millimeter
Spannmethode	Hersteller Produktlinie		
Außenspannung	Hainbuch		

Clamping head SK65 D=28,00mm

Artikel-Id : 10342545
frühere Artikel-Id : 900465.2800

Spannmittelbaugröße	Hersteller Produktlinie	Spannausführung	Nenndurchmesser
SK65	SPANNTOP nova Futter	gerillt	28 Millimeter
Spannmethode	Hersteller Produktlinie		
Außenspannung	Hainbuch		

Clamping head SK65 D=29,00mm

Artikel-Id : 10385913
frühere Artikel-Id : 900465.2900

Spannmittelbaugröße	Hersteller Produktlinie	Spannausführung	Nenndurchmesser
SK65	SPANNTOP nova Futter	gerillt	29 Millimeter
Spannmethode	Hersteller Produktlinie		
Außenspannung	Hainbuch		

Clamping head SK65 D=30,00mm

Artikel-Id : 10642391
frühere Artikel-Id : 900465.3000

Spannmittelbaugröße	Hersteller Produktlinie	Spannausführung	Nenndurchmesser
SK65	SPANNTOP nova Futter	gerillt	30 Millimeter
Spannmethode	Hersteller Produktlinie		
Außenspannung	Hainbuch		

Clamping head SK65 D=31,00mm

Artikel-Id : 10479992
frühere Artikel-Id : 900465.3100

Spannmittelbaugröße	Hersteller Produktlinie	Spannausführung	Nenndurchmesser
SK65	SPANNTOP nova Futter	gerillt	31 Millimeter
Spannmethode	Hersteller Produktlinie		
Außenspannung	Hainbuch		

Clamping head SK65 D=32,00mm

Artikel-Id : 10050145
frühere Artikel-Id : 900465.3200

Spannmittelbaugröße	Hersteller Produktlinie	Spannausführung	Nenndurchmesser
SK65	SPANNTOP nova Futter	gerillt	32 Millimeter
Spannmethode	Hersteller Produktlinie		
Außenspannung	Hainbuch		

Clamping head SK65 D=33,00mm

Artikel-Id : 10881990
frühere Artikel-Id : 900465.3300

Spannmittelbaugröße	Hersteller Produktlinie	Spannausführung	Nenndurchmesser
SK65	SPANNTOP nova Futter	gerillt	33 Millimeter
Spannmethode	Hersteller Produktlinie		
Außenspannung	Hainbuch		

Clamping head SK65 D=34,00mm

Artikel-Id : 10788415
frühere Artikel-Id : 900465.3400

Spannmittelbaugröße	Hersteller Produktlinie	Spannausführung	Nenndurchmesser
SK65	SPANNTOP nova Futter	gerillt	34 Millimeter
Spannmethode	**Hersteller Produktlinie**		
Außenspannung	Hainbuch		

Clamping head SK65 D=35,00mm

Artikel-Id : 10071696
frühere Artikel-Id : 900465.3500

Spannmittelbaugröße	Hersteller Produktlinie	Spannausführung	Nenndurchmesser
SK65	SPANNTOP nova Futter	gerillt	35 Millimeter
Spannmethode	**Hersteller Produktlinie**		
Außenspannung	Hainbuch		

Clamping head SK65 D=36,00mm

Artikel-Id : 10518620
frühere Artikel-Id : 900465.3600

Spannmittelbaugröße	Hersteller Produktlinie	Spannausführung	Nenndurchmesser
SK65	SPANNTOP nova Futter	gerillt	36 Millimeter
Spannmethode	**Hersteller Produktlinie**		
Außenspannung	Hainbuch		

Clamping head SK65 D=37,00mm

Artikel-Id : 10813265
frühere Artikel-Id : 900465.3700

Spannmittelbaugröße	Hersteller Produktlinie	Spannausführung	Nenndurchmesser
SK65	SPANNTOP nova Futter	gerillt	37 Millimeter
Spannmethode	**Hersteller Produktlinie**		
Außenspannung	Hainbuch		

Clamping head SK65 D=38,00mm

Artikel-Id : 11041276
frühere Artikel-Id : 900465.3800

Spannmittelbaugröße	Hersteller Produktlinie	Spannausführung	Nenndurchmesser
SK65	SPANNTOP nova Futter	gerillt	38 Millimeter
Spannmethode	Hersteller Produktlinie		
Außenspannung	Hainbuch		

Clamping head SK65 D=39,00mm

Artikel-Id : 11017041
frühere Artikel-Id : 900465.3900

Spannmittelbaugröße	Hersteller Produktlinie	Spannausführung	Nenndurchmesser
SK65	SPANNTOP nova Futter	gerillt	39 Millimeter
Spannmethode	Hersteller Produktlinie		
Außenspannung	Hainbuch		

Clamping head SK65 D=40,00mm

Artikel-Id : 10827589
frühere Artikel-Id : 900465.4000

Spannmittelbaugröße	Hersteller Produktlinie	Spannausführung	Nenndurchmesser
SK65	SPANNTOP nova Futter	gerillt	40 Millimeter
Spannmethode	Hersteller Produktlinie		
Außenspannung	Hainbuch		

Clamping head SK65 D=41,00mm

Artikel-Id : 10487283
frühere Artikel-Id : 900465.4100

Spannmittelbaugröße	Hersteller Produktlinie	Spannausführung	Nenndurchmesser
SK65	SPANNTOP nova Futter	gerillt	41 Millimeter
Spannmethode	Hersteller Produktlinie		
Außenspannung	Hainbuch		

Clamping head SK65 D=42,00mm

Artikel-Id : 10948181
frühere Artikel-Id : 900465.4200

Spannmittelbaugröße	Hersteller Produktlinie	Spannausführung	Nenndurchmesser
SK65	SPANNTOP nova Futter	gerillt	42 Millimeter
Spannmethode	Hersteller Produktlinie		
Außenspannung	Hainbuch		

Clamping head SK65 D=43,00mm

Artikel-Id : 10185590
frühere Artikel-Id : 900465.4300

Spannmittelbaugröße	Hersteller Produktlinie	Spannausführung	Nenndurchmesser
SK65	SPANNTOP nova Futter	gerillt	43 Millimeter
Spannmethode	Hersteller Produktlinie		
Außenspannung	Hainbuch		

Clamping head SK65 D=44,00mm

Artikel-Id : 10364976
frühere Artikel-Id : 900465.4400

Spannmittelbaugröße	Hersteller Produktlinie	Spannausführung	Nenndurchmesser
SK65	SPANNTOP nova Futter	gerillt	44 Millimeter
Spannmethode	Hersteller Produktlinie		
Außenspannung	Hainbuch		

Clamping head SK65 D=45,00mm

Artikel-Id : 10323021
frühere Artikel-Id : 900465.4500

Spannmittelbaugröße	Hersteller Produktlinie	Spannausführung	Nenndurchmesser
SK65	SPANNTOP nova Futter	gerillt	45 Millimeter
Spannmethode	Hersteller Produktlinie		
Außenspannung	Hainbuch		

Clamping head SK65 D=46,00mm

Artikel-Id : 10702916
frühere Artikel-Id : 900465.4600

Spannmittelbaugröße	Hersteller Produktlinie	Spannausführung	Nenndurchmesser
SK65	SPANNTOP nova Futter	gerillt	46 Millimeter
Spannmethode	Hersteller Produktlinie		
Außenspannung	Hainbuch		

Clamping head SK65 D=47,00mm

Artikel-Id : 10596424
frühere Artikel-Id : 900465.4700

Spannmittelbaugröße	Hersteller Produktlinie	Spannausführung	Nenndurchmesser
SK65	SPANNTOP nova Futter	gerillt	47 Millimeter
Spannmethode	Hersteller Produktlinie		
Außenspannung	Hainbuch		

Clamping head SK65 D=48,00mm

Artikel-Id : 10701027
frühere Artikel-Id : 900465.4800

Spannmittelbaugröße	Hersteller Produktlinie	Spannausführung	Nenndurchmesser
SK65	SPANNTOP nova Futter	gerillt	48 Millimeter
Spannmethode	Hersteller Produktlinie		
Außenspannung	Hainbuch		

Clamping head SK65 D=49,00mm

Artikel-Id : 10700083
frühere Artikel-Id : 900465.4900

Spannmittelbaugröße	Hersteller Produktlinie	Spannausführung	Nenndurchmesser
SK65	SPANNTOP nova Futter	gerillt	49 Millimeter
Spannmethode	Hersteller Produktlinie		
Außenspannung	Hainbuch		

Clamping head SK65 D=50,00mm

Artikel-Id : 10430168
frühere Artikel-Id : 900465.5000

Spannmittelbaugröße	Hersteller Produktlinie	Spannausführung	Nenndurchmesser
SK65	SPANNTOP nova Futter	gerillt	50 Millimeter
Spannmethode	Hersteller Produktlinie		
Außenspannung	Hainbuch		

Clamping head SK65 D=51,00mm

Artikel-Id : 11007896
frühere Artikel-Id : 900465.5100

Spannmittelbaugröße	Hersteller Produktlinie	Spannausführung	Nenndurchmesser
SK65	SPANNTOP nova Futter	gerillt	51 Millimeter
Spannmethode	Hersteller Produktlinie		
Außenspannung	Hainbuch		

Clamping head SK65 D=52,00mm

Artikel-Id : 10117777
frühere Artikel-Id : 900465.5200

Spannmittelbaugröße	Hersteller Produktlinie	Spannausführung	Nenndurchmesser
SK65	SPANNTOP nova Futter	gerillt	52 Millimeter
Spannmethode	Hersteller Produktlinie		
Außenspannung	Hainbuch		

HAINBUCH Clamping elements

Clamping head

Artikel-Id : 10471355
frühere Artikel-Id : 900465.1850

Spannmittelbaugröße	Hersteller Produktlinie	Spannausführung	Nenndurchmesser
SK65	SPANNTOP nova Futter	gerillt	18.5 Millimeter
Spannmethode	Hersteller Produktlinie		
Außenspannung	Hainbuch		

weiteres Zubehör

Base element

Artikel-Id : 10489742
frühere Artikel-Id : 900452.8001

Socket head screw

Artikel-Id : 11051534
frühere Artikel-Id : 410260.0885