Suporte básico MS16 carro de corte, ajustável no sentido Y

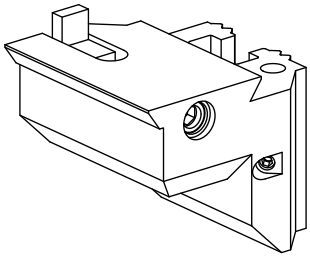

Características técnicas

Sistema de carro MS	MS16 carro de corte
Acionamento	não acionado
Fixação MS	Dentadura-W
X [mm]	61,9
Y [mm]	–
Z [mm]	52
Produtos INDEX TRAUB	MS16-6 • MS16-6 Plus

Nota

Somente aplicável nas posições 5.0 e 6.0!

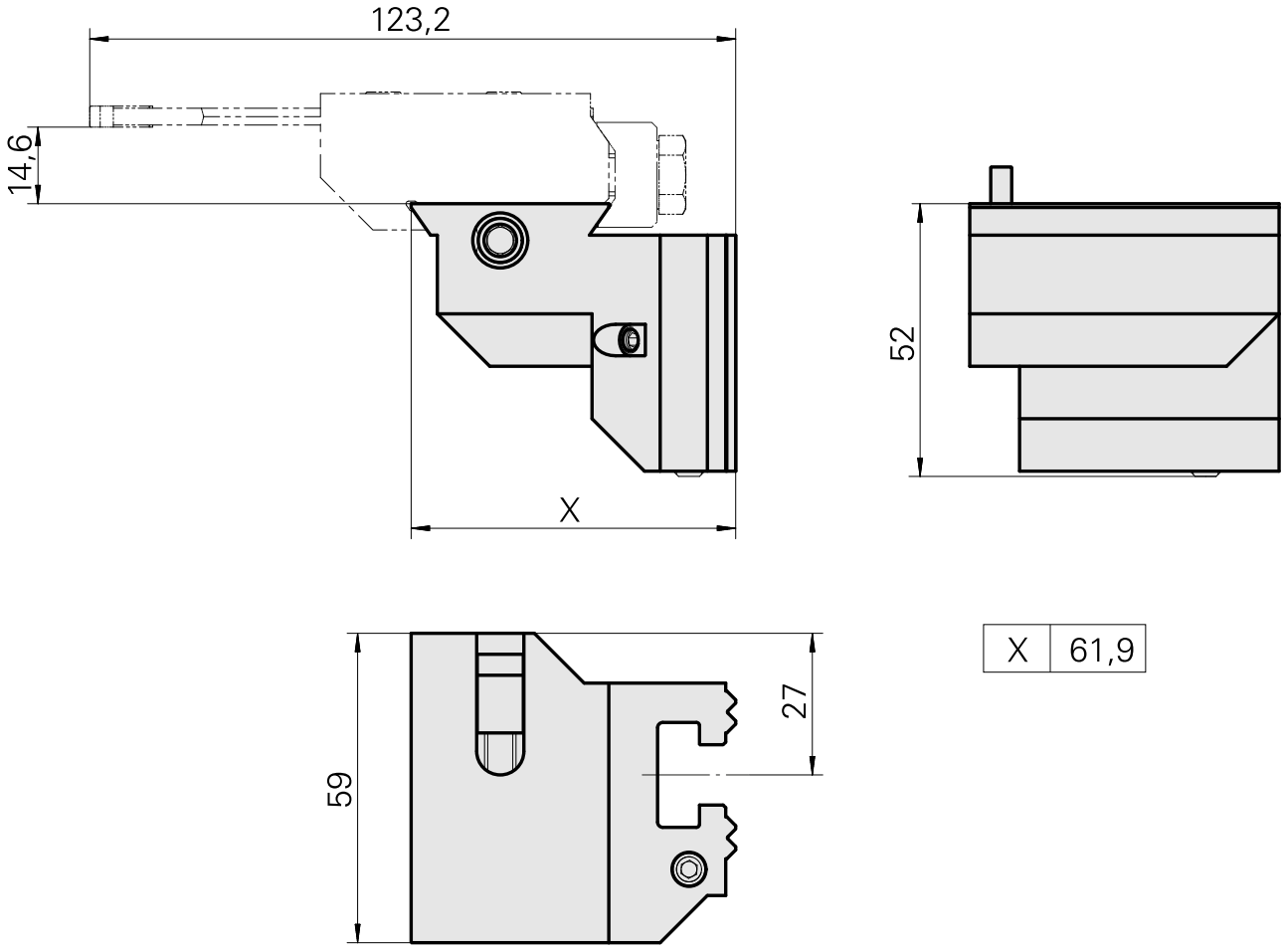

X	61,9

Documentos

Não há downloads disponíveis para este produto

Acessórios

Acessórios opcionais

MS tool holders

Suporte para ferramenta corte Trapezio 2

ID do produto : 10099347
ID anterior do produto : W9991146

Acionamento	Direção	Recepção	X [mm]
não acionado	sentido anti-horário	Trapezio 26x4	55
Y [mm]	**Z [mm]**	**Produtos INDEX TRAUB**	
–	21	MS16-6 • MS16-6 Plus	

Suporte para ferramenta corte 26x4

ID do produto : 10972410
ID anterior do produto : W9991145

Acionamento	Direção	Recepção	X [mm]
não acionado	sentido horário	Trapezio 26x4	55
Y [mm]	**Z [mm]**	**Produtos INDEX TRAUB**	
–	21	MS16-6 • MS16-6 Plus	