INDEX

# Adaptor

## 技术特点

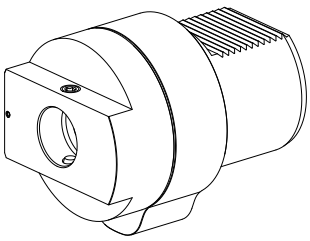

| | |
|---|---|
| 刀座附件类别 | 对刀仪转接器 |
| 夹具 | D80用于预设设备 |
| 刀具夹具 | WFB 32-20 |

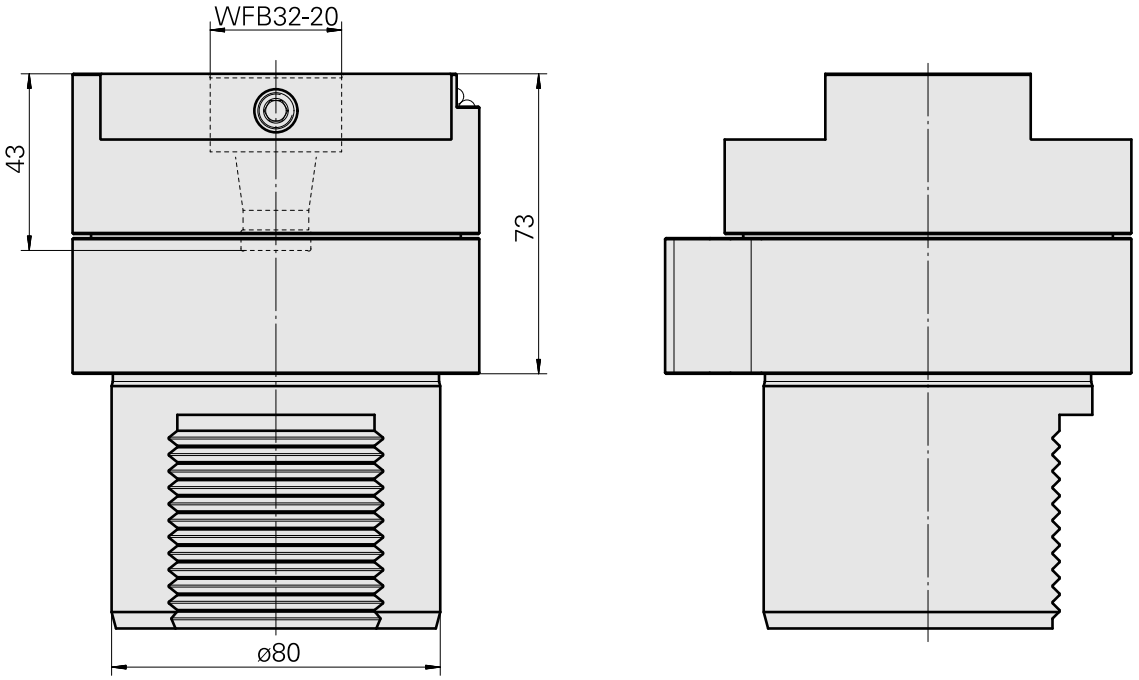


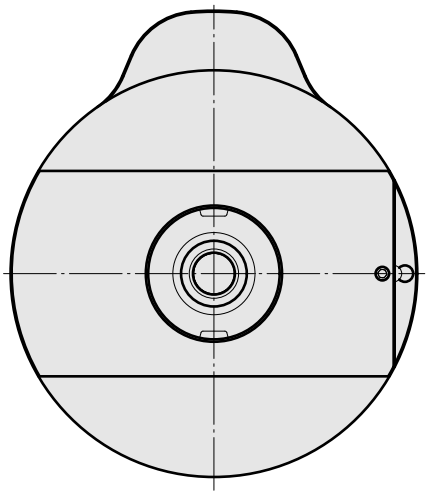

## 文件

没有针对此产品的任何下载