INDEX

WFB 20-12 Schrumpfaufnahme D6

Technische Daten

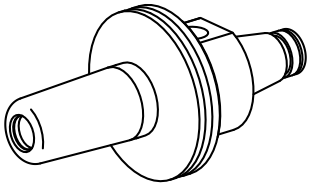

WZH Zubehörkategorie	WFB 20-12
Aufnahme	Schrumpfaufnahme D6
Schnellwechseleinsätze	Schrumpfaufnahme

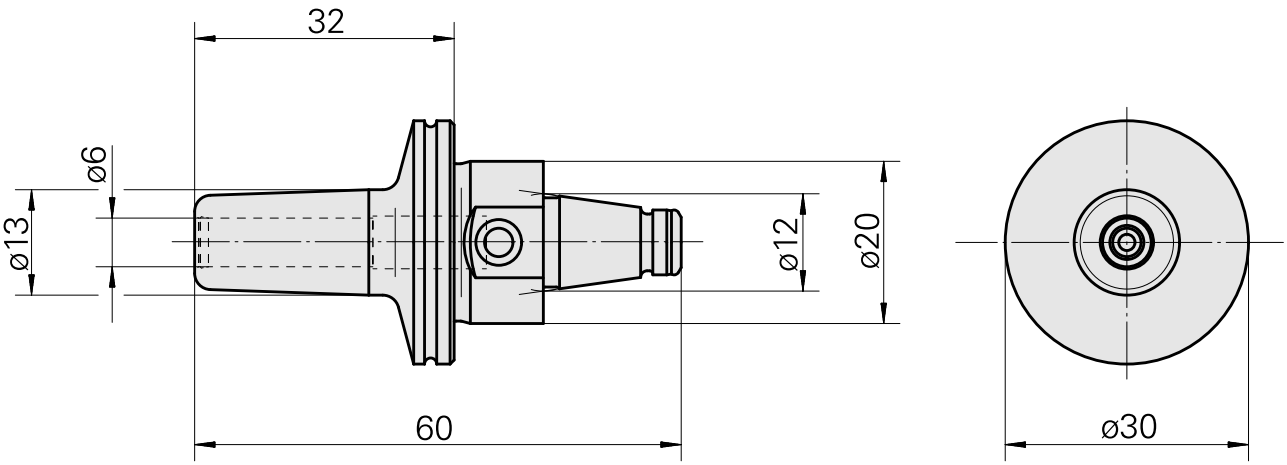

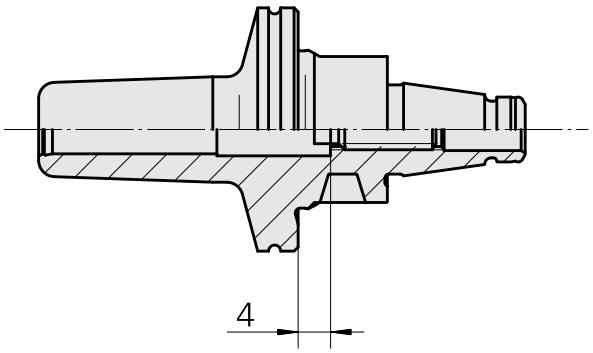

Dokumente

Für dieses Produkt sind keine Downloads vorhanden

Zubehör

Optionales Zubehör

weiteres Zubehör

Stellschraube M 5x15

Artikel-Id : 10491071
frühere Artikel-Id : 326794