Portapunte Gambo 40 D20, triplo

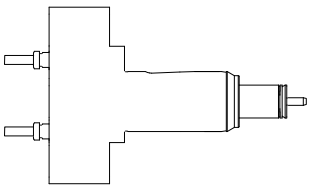

Caratteristiche tecniche

Gambo TNL	Gambo 40
Azionamento	non azionato
Raffreddamento	esterno
Pressione	120 bar
Attacco	D20
Prodotti INDEX TRAUB	TNK36 • TNL26

Istruzioni

Utilizzabile solo sulle stazioni 2-4 dell'unità posteriore con asse Y!
Alimentazione di refrigerante ad alta pressione interna disponibile solo per l'attacco centrale.

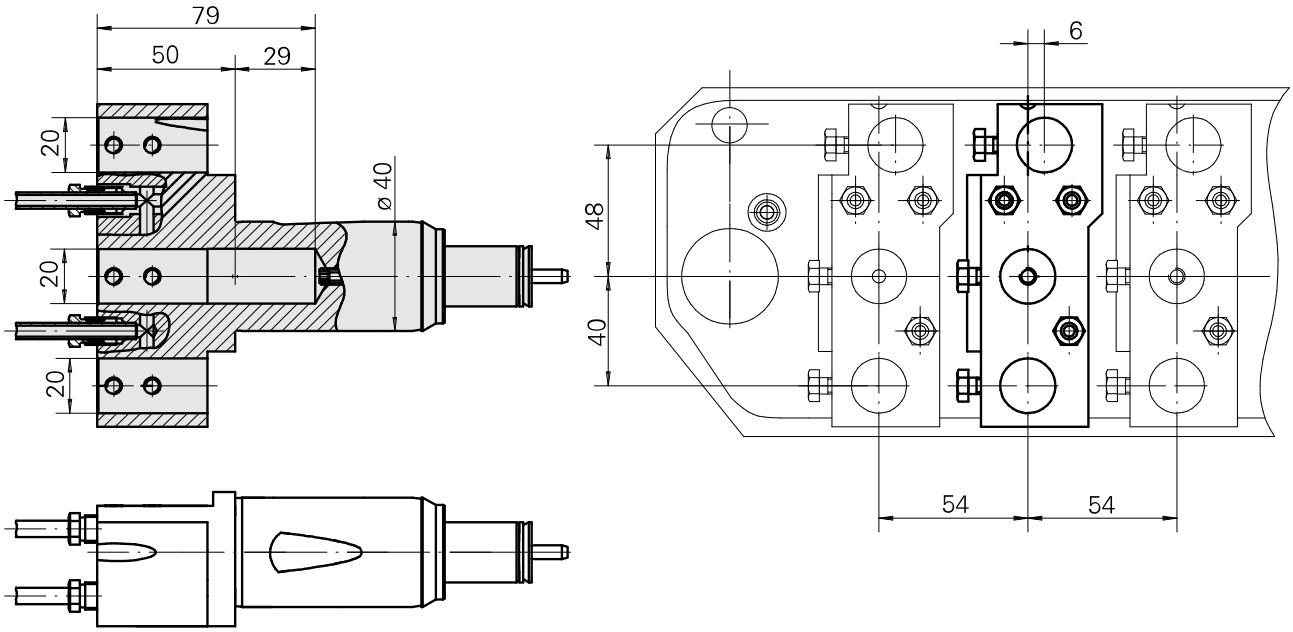
79
50
29
20
20
20
ø 40
6
48
40
54
54

Documenti

Non sono disponibili download per questo prodotto

Accessori

Accessori opzionali

Altri accessori

Bussola attacco con manicotto D20

Id prodotto : 10063939
Id prodotto precedente : W68510.04--