INDEX

钻头刀架 HSK 25 C DIN 1835 B/E D10

技术特点

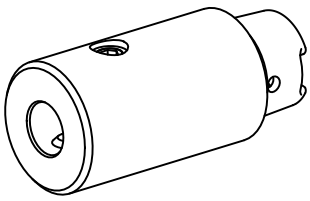

刀柄**HSK**	HSK 25
类型**HSK**	C
夹具	DIN 1835 B/E D10
冷却	内冷
压力	40 bar
X [mm]	42
INDEX TRAUB产品	MS22-6 • MS22-8 • MS16-6

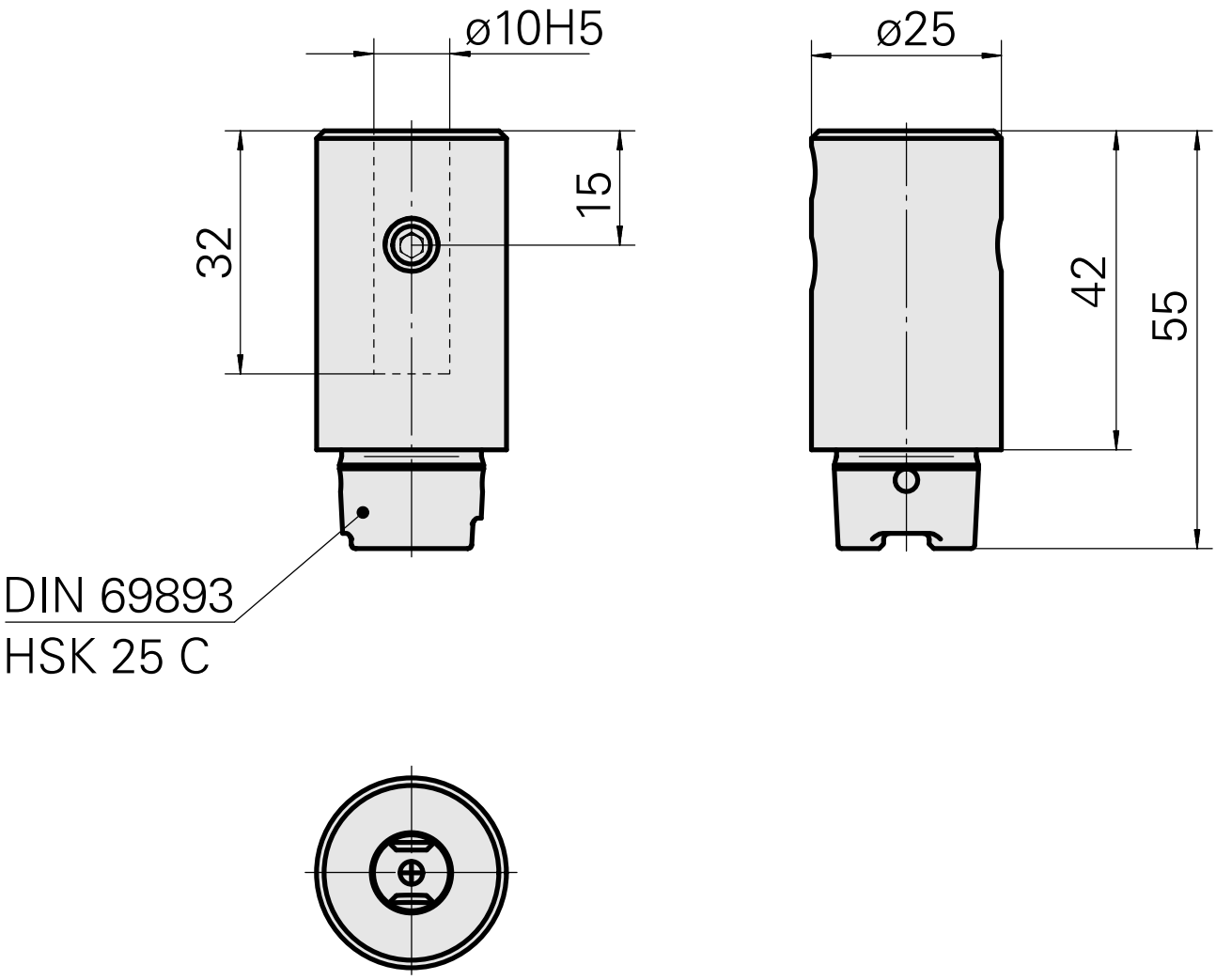

文件

没有针对此产品的任何下载