INDEX

Adaptor

技术特点

刀座附件类别	HSK 32 E 转接器
夹具	铣削轴 D27

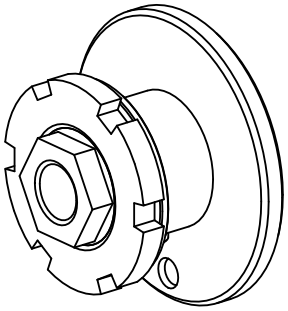

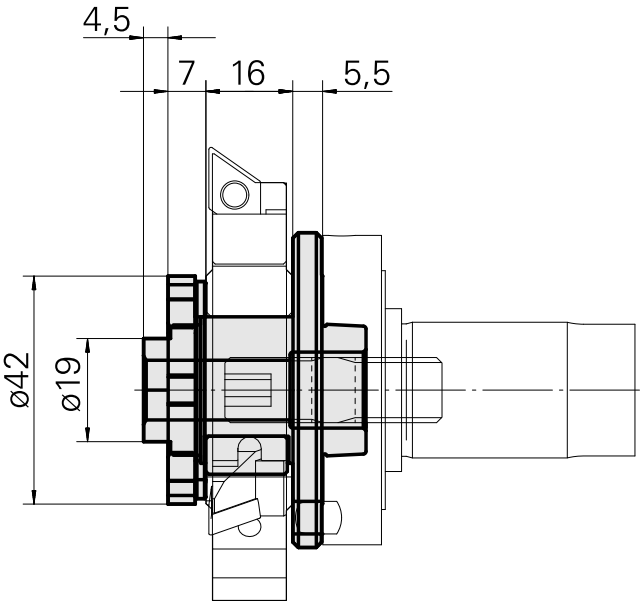

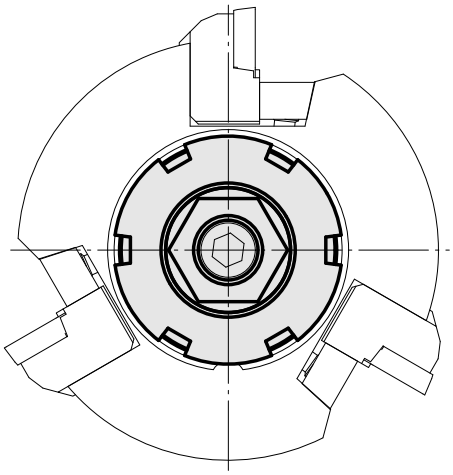

文件

没有针对此产品的任何下载

附件

可选附件

其他附件

[Base element]

产品ID： 10269925
以前的产品ID： 223800.2301

刀座附件类别	夹具
基体，3刃	铣削轴 D27