Spannfutter Spanntop nova Gr.65

Données techniques

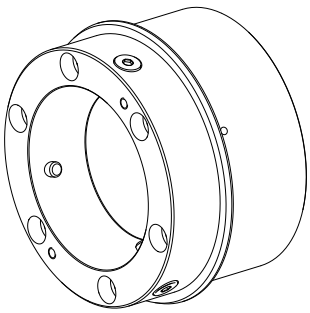

Produkte INDEX TRAUB	MS52-6.3
Spindeldurchlass	52mm
Bearbeitungsseite	Hauptspindel
Fremdhersteller Produktmerkmal	Modular
Hersteller Produktlinie	SPANNTOP nova Futter
Spindelaufnahme	AP133
Spannmittelbaugröße	SK65
Hersteller Produktlinie	Hainbuch

Actuellement, aucun aperçu sur 3 faces n'est disponible pour ce produit

Documents

Aucun téléchargement n'est disponible pour ce produit

Accessoires

Accessoires optionnels

HAINBUCH Markenshop

Wechselvorrichtung MQ65 RD manuell

ID produit : 10614886
Ancienne ID produit : 900465.8201

Spannmittelbaugröße	Hersteller Produktlinie	Spannmethode	Hersteller Produktlinie
SK65	SPANNTOP nova Futter • SPANNTOP mini Futter	Außenspannung	Hainbuch

Wechselvorrichtung pneum.

ID produit : 10646742
Ancienne ID produit : 900480.8261

Spannmittelbaugröße	Hersteller Produktlinie	Spannausführung	Spannmethode
SK65	SPANNTOP nova Futter • SPANNTOP mini Futter • TOPlus Futter	Pneumatisch	Außenspannung

Hersteller Produktlinie
Hainbuch

Spannkopf SK65 D=5,00mm

ID produit : 10282816
Ancienne ID produit : 900465.0500

Spannmittelbaugröße	Hersteller Produktlinie	Spannausführung	Nenndurchmesser
SK65	SPANNTOP nova Futter	gerillt	5 Millimeter

Spannmethode	Hersteller Produktlinie
Außenspannung	Hainbuch

Spannkopf SK65 D=6,00mm

ID produit : 10391389
Ancienne ID produit : 900465.0600

Spannmittelbaugröße	Hersteller Produktlinie	Spannausführung	Nenndurchmesser
SK65	SPANNTOP nova Futter	gerillt	6 Millimeter
Spannmethode	**Hersteller Produktlinie**		
Außenspannung	Hainbuch		

Spannkopf SK65 D=7,00mm

ID produit : 10335417
Ancienne ID produit : 900465.0700

Spannmittelbaugröße	Hersteller Produktlinie	Spannausführung	Nenndurchmesser
SK65	SPANNTOP nova Futter	gerillt	7 Millimeter
Spannmethode	**Hersteller Produktlinie**		
Außenspannung	Hainbuch		

Spannkopf SK65 D=8,00mm

ID produit : 10147578
Ancienne ID produit : 900465.0800

Spannmittelbaugröße	Hersteller Produktlinie	Spannausführung	Nenndurchmesser
SK65	SPANNTOP nova Futter	gerillt	8 Millimeter
Spannmethode	**Hersteller Produktlinie**		
Außenspannung	Hainbuch		

Spannkopf SK65 D=9,00mm

ID produit : 10535985
Ancienne ID produit : 900465.0900

Spannmittelbaugröße	Hersteller Produktlinie	Spannausführung	Nenndurchmesser
SK65	SPANNTOP nova Futter	gerillt	9 Millimeter
Spannmethode	**Hersteller Produktlinie**		
Außenspannung	Hainbuch		

Spannkopf SK65 D=10,00mm

ID produit : 10482936
Ancienne ID produit : 900465.1000

Spannmittelbaugröße	Hersteller Produktlinie	Spannausführung	Nenndurchmesser
SK65	SPANNTOP nova Futter	gerillt	10 Millimeter
Spannmethode	**Hersteller Produktlinie**		
Außenspannung	Hainbuch		

Spannkopf SK65 D=11,00mm

ID produit : 10482288
Ancienne ID produit : 900465.1100

Spannmittelbaugröße	Hersteller Produktlinie	Spannausführung	Nenndurchmesser
SK65	SPANNTOP nova Futter	gerillt	11 Millimeter
Spannmethode	**Hersteller Produktlinie**		
Außenspannung	Hainbuch		

Spannkopf SK65 D=12,00mm

ID produit : 11050855
Ancienne ID produit : 900465.1200

Spannmittelbaugröße	Hersteller Produktlinie	Spannausführung	Nenndurchmesser
SK65	SPANNTOP nova Futter	gerillt	12 Millimeter
Spannmethode	**Hersteller Produktlinie**		
Außenspannung	Hainbuch		

Spannkopf SK65 D=13,00mm

ID produit : 10464997
Ancienne ID produit : 900465.1300

Spannmittelbaugröße	Hersteller Produktlinie	Spannausführung	Nenndurchmesser
SK65	SPANNTOP nova Futter	gerillt	13 Millimeter
Spannmethode	**Hersteller Produktlinie**		
Außenspannung	Hainbuch		

Spannkopf SK65 D=14,00mm

ID produit : 10930602
Ancienne ID produit : 900465.1400

Spannmittelbaugröße	Hersteller Produktlinie	Spannausführung	Nenndurchmesser
SK65	SPANNTOP nova Futter	gerillt	14 Millimeter
Spannmethode	**Hersteller Produktlinie**		
Außenspannung	Hainbuch		

Spannkopf SK65 D=15,00mm

ID produit : 10174520
Ancienne ID produit : 900465.1500

Spannmittelbaugröße	Hersteller Produktlinie	Spannausführung	Nenndurchmesser
SK65	SPANNTOP nova Futter	gerillt	15 Millimeter
Spannmethode	**Hersteller Produktlinie**		
Außenspannung	Hainbuch		

Spannkopf SK65 D=16,00mm

ID produit : 10630545
Ancienne ID produit : 900465.1600

Spannmittelbaugröße	Hersteller Produktlinie	Spannausführung	Nenndurchmesser
SK65	SPANNTOP nova Futter	gerillt	16 Millimeter
Spannmethode	**Hersteller Produktlinie**		
Außenspannung	Hainbuch		

Spannkopf SK65 D=17,00mm

ID produit : 10691868
Ancienne ID produit : 900465.1700

Spannmittelbaugröße	Hersteller Produktlinie	Spannausführung	Nenndurchmesser
SK65	SPANNTOP nova Futter	gerillt	17 Millimeter
Spannmethode	**Hersteller Produktlinie**		
Außenspannung	Hainbuch		

Spannkopf SK65 D=18,00mm

ID produit : 10303296
Ancienne ID produit : 900465.1800

Spannmittelbaugröße	Hersteller Produktlinie	Spannausführung	Nenndurchmesser
SK65	SPANNTOP nova Futter	gerillt	18 Millimeter
Spannmethode	**Hersteller Produktlinie**		
Außenspannung	Hainbuch		

Spannkopf SK65 D=19,00mm

ID produit : 10393834
Ancienne ID produit : 900465.1900

Spannmittelbaugröße	Hersteller Produktlinie	Spannausführung	Nenndurchmesser
SK65	SPANNTOP nova Futter	gerillt	19 Millimeter
Spannmethode	**Hersteller Produktlinie**		
Außenspannung	Hainbuch		

Spannkopf SK65 D=20,00mm

ID produit : 10554430
Ancienne ID produit : 900465.2000

Spannmittelbaugröße	Hersteller Produktlinie	Spannausführung	Nenndurchmesser
SK65	SPANNTOP nova Futter	gerillt	20 Millimeter
Spannmethode	**Hersteller Produktlinie**		
Außenspannung	Hainbuch		

Spannkopf SK65 D=21,00mm

ID produit : 10554471
Ancienne ID produit : 900465.2100

Spannmittelbaugröße	Hersteller Produktlinie	Spannausführung	Nenndurchmesser
SK65	SPANNTOP nova Futter	gerillt	21 Millimeter
Spannmethode	**Hersteller Produktlinie**		
Außenspannung	Hainbuch		

Spannkopf SK65 D=22,00mm

ID produit : 10381560
Ancienne ID produit : 900465.2200

Spannmittelbaugröße	Hersteller Produktlinie	Spannausführung	Nenndurchmesser
SK65	SPANNTOP nova Futter	gerillt	22 Millimeter
Spannmethode	**Hersteller Produktlinie**		
Außenspannung	Hainbuch		

Spannkopf SK65 D=23,00mm

ID produit : 10741026
Ancienne ID produit : 900465.2300

Spannmittelbaugröße	Hersteller Produktlinie	Spannausführung	Nenndurchmesser
SK65	SPANNTOP nova Futter	gerillt	23 Millimeter
Spannmethode	**Hersteller Produktlinie**		
Außenspannung	Hainbuch		

Spannkopf SK65 D=24,00mm

ID produit : 10229489
Ancienne ID produit : 900465.2400

Spannmittelbaugröße	Hersteller Produktlinie	Spannausführung	Nenndurchmesser
SK65	SPANNTOP nova Futter	gerillt	24 Millimeter
Spannmethode	**Hersteller Produktlinie**		
Außenspannung	Hainbuch		

Spannkopf SK65 D=25,00mm

ID produit : 10806555
Ancienne ID produit : 900465.2500

Spannmittelbaugröße	Hersteller Produktlinie	Spannausführung	Nenndurchmesser
SK65	SPANNTOP nova Futter	gerillt	25 Millimeter
Spannmethode	**Hersteller Produktlinie**		
Außenspannung	Hainbuch		

Spannkopf SK65 D=26,00mm

ID produit : 10991722
Ancienne ID produit : 900465.2600

Spannmittelbaugröße	Hersteller Produktlinie	Spannausführung	Nenndurchmesser
SK65	SPANNTOP nova Futter	gerillt	26 Millimeter
Spannmethode	**Hersteller Produktlinie**		
Außenspannung	Hainbuch		

Spannkopf SK65 D=27,00mm

ID produit : 10756684
Ancienne ID produit : 900465.2700

Spannmittelbaugröße	Hersteller Produktlinie	Spannausführung	Nenndurchmesser
SK65	SPANNTOP nova Futter	gerillt	27 Millimeter
Spannmethode	**Hersteller Produktlinie**		
Außenspannung	Hainbuch		

Spannkopf SK65 D=28,00mm

ID produit : 10342545
Ancienne ID produit : 900465.2800

Spannmittelbaugröße	Hersteller Produktlinie	Spannausführung	Nenndurchmesser
SK65	SPANNTOP nova Futter	gerillt	28 Millimeter
Spannmethode	**Hersteller Produktlinie**		
Außenspannung	Hainbuch		

Spannkopf SK65 D=29,00mm

ID produit : 10385913
Ancienne ID produit : 900465.2900

Spannmittelbaugröße	Hersteller Produktlinie	Spannausführung	Nenndurchmesser
SK65	SPANNTOP nova Futter	gerillt	29 Millimeter
Spannmethode	**Hersteller Produktlinie**		
Außenspannung	Hainbuch		

Spannkopf SK65 D=30,00mm

ID produit : 10642391
Ancienne ID produit : 900465.3000

Spannmittelbaugröße	Hersteller Produktlinie	Spannausführung	Nenndurchmesser
SK65	SPANNTOP nova Futter	gerillt	30 Millimeter
Spannmethode	**Hersteller Produktlinie**		
Außenspannung	Hainbuch		

Spannkopf SK65 D=31,00mm

ID produit : 10479992
Ancienne ID produit : 900465.3100

Spannmittelbaugröße	Hersteller Produktlinie	Spannausführung	Nenndurchmesser
SK65	SPANNTOP nova Futter	gerillt	31 Millimeter
Spannmethode	**Hersteller Produktlinie**		
Außenspannung	Hainbuch		

Spannkopf SK65 D=32,00mm

ID produit : 10050145
Ancienne ID produit : 900465.3200

Spannmittelbaugröße	Hersteller Produktlinie	Spannausführung	Nenndurchmesser
SK65	SPANNTOP nova Futter	gerillt	32 Millimeter
Spannmethode	**Hersteller Produktlinie**		
Außenspannung	Hainbuch		

Spannkopf SK65 D=33,00mm

ID produit : 10881990
Ancienne ID produit : 900465.3300

Spannmittelbaugröße	Hersteller Produktlinie	Spannausführung	Nenndurchmesser
SK65	SPANNTOP nova Futter	gerillt	33 Millimeter
Spannmethode	**Hersteller Produktlinie**		
Außenspannung	Hainbuch		

Spannkopf SK65 D=34,00mm

ID produit : 10788415
Ancienne ID produit : 900465.3400

Spannmittelbaugröße	Hersteller Produktlinie	Spannausführung	Nenndurchmesser
SK65	SPANNTOP nova Futter	gerillt	34 Millimeter
Spannmethode	**Hersteller Produktlinie**		
Außenspannung	Hainbuch		

Spannkopf SK65 D=35,00mm

ID produit : 10071696
Ancienne ID produit : 900465.3500

Spannmittelbaugröße	Hersteller Produktlinie	Spannausführung	Nenndurchmesser
SK65	SPANNTOP nova Futter	gerillt	35 Millimeter
Spannmethode	**Hersteller Produktlinie**		
Außenspannung	Hainbuch		

Spannkopf SK65 D=36,00mm

ID produit : 10518620
Ancienne ID produit : 900465.3600

Spannmittelbaugröße	Hersteller Produktlinie	Spannausführung	Nenndurchmesser
SK65	SPANNTOP nova Futter	gerillt	36 Millimeter
Spannmethode	**Hersteller Produktlinie**		
Außenspannung	Hainbuch		

Spannkopf SK65 D=37,00mm

ID produit : 10813265
Ancienne ID produit : 900465.3700

Spannmittelbaugröße	Hersteller Produktlinie	Spannausführung	Nenndurchmesser
SK65	SPANNTOP nova Futter	gerillt	37 Millimeter
Spannmethode	**Hersteller Produktlinie**		
Außenspannung	Hainbuch		

Spannkopf SK65 D=38,00mm

ID produit : 11041276
Ancienne ID produit : 900465.3800

Spannmittelbaugröße	Hersteller Produktlinie	Spannausführung	Nenndurchmesser
SK65	SPANNTOP nova Futter	gerillt	38 Millimeter
Spannmethode	**Hersteller Produktlinie**		
Außenspannung	Hainbuch		

Spannkopf SK65 D=39,00mm

ID produit : 11017041
Ancienne ID produit : 900465.3900

Spannmittelbaugröße	Hersteller Produktlinie	Spannausführung	Nenndurchmesser
SK65	SPANNTOP nova Futter	gerillt	39 Millimeter
Spannmethode	**Hersteller Produktlinie**		
Außenspannung	Hainbuch		

Spannkopf SK65 D=40,00mm

ID produit : 10827589
Ancienne ID produit : 900465.4000

Spannmittelbaugröße	Hersteller Produktlinie	Spannausführung	Nenndurchmesser
SK65	SPANNTOP nova Futter	gerillt	40 Millimeter
Spannmethode	**Hersteller Produktlinie**		
Außenspannung	Hainbuch		

Spannkopf SK65 D=41,00mm

ID produit : 10487283
Ancienne ID produit : 900465.4100

Spannmittelbaugröße	Hersteller Produktlinie	Spannausführung	Nenndurchmesser
SK65	SPANNTOP nova Futter	gerillt	41 Millimeter
Spannmethode	**Hersteller Produktlinie**		
Außenspannung	Hainbuch		

Spannkopf SK65 D=42,00mm

ID produit : 10948181
Ancienne ID produit : 900465.4200

Spannmittelbaugröße	Hersteller Produktlinie	Spannausführung	Nenndurchmesser
SK65	SPANNTOP nova Futter	gerillt	42 Millimeter
Spannmethode	**Hersteller Produktlinie**		
Außenspannung	Hainbuch		

Spannkopf SK65 D=43,00mm

ID produit : 10185590
Ancienne ID produit : 900465.4300

Spannmittelbaugröße	Hersteller Produktlinie	Spannausführung	Nenndurchmesser
SK65	SPANNTOP nova Futter	gerillt	43 Millimeter
Spannmethode	**Hersteller Produktlinie**		
Außenspannung	Hainbuch		

Spannkopf SK65 D=44,00mm

ID produit : 10364976
Ancienne ID produit : 900465.4400

Spannmittelbaugröße	Hersteller Produktlinie	Spannausführung	Nenndurchmesser
SK65	SPANNTOP nova Futter	gerillt	44 Millimeter
Spannmethode	**Hersteller Produktlinie**		
Außenspannung	Hainbuch		

Spannkopf SK65 D=45,00mm

ID produit : 10323021
Ancienne ID produit : 900465.4500

Spannmittelbaugröße	Hersteller Produktlinie	Spannausführung	Nenndurchmesser
SK65	SPANNTOP nova Futter	gerillt	45 Millimeter
Spannmethode	**Hersteller Produktlinie**		
Außenspannung	Hainbuch		

Spannkopf SK65 D=46,00mm

ID produit : 10702916
Ancienne ID produit : 900465.4600

Spannmittelbaugröße	Hersteller Produktlinie	Spannausführung	Nenndurchmesser
SK65	SPANNTOP nova Futter	gerillt	46 Millimeter
Spannmethode	**Hersteller Produktlinie**		
Außenspannung	Hainbuch		

Spannkopf SK65 D=47,00mm

ID produit : 10596424
Ancienne ID produit : 900465.4700

Spannmittelbaugröße	Hersteller Produktlinie	Spannausführung	Nenndurchmesser
SK65	SPANNTOP nova Futter	gerillt	47 Millimeter
Spannmethode	**Hersteller Produktlinie**		
Außenspannung	Hainbuch		

Spannkopf SK65 D=48,00mm

ID produit : 10701027
Ancienne ID produit : 900465.4800

Spannmittelbaugröße	Hersteller Produktlinie	Spannausführung	Nenndurchmesser
SK65	SPANNTOP nova Futter	gerillt	48 Millimeter
Spannmethode	**Hersteller Produktlinie**		
Außenspannung	Hainbuch		

Spannkopf SK65 D=49,00mm

ID produit : 10700083
Ancienne ID produit : 900465.4900

Spannmittelbaugröße	Hersteller Produktlinie	Spannausführung	Nenndurchmesser
SK65	SPANNTOP nova Futter	gerillt	49 Millimeter
Spannmethode	**Hersteller Produktlinie**		
Außenspannung	Hainbuch		

Spannkopf SK65 D=50,00mm

ID produit : 10430168
Ancienne ID produit : 900465.5000

Spannmittelbaugröße	Hersteller Produktlinie	Spannausführung	Nenndurchmesser
SK65	SPANNTOP nova Futter	gerillt	50 Millimeter
Spannmethode	**Hersteller Produktlinie**		
Außenspannung	Hainbuch		

Spannkopf SK65 D=51,00mm

ID produit : 11007896
Ancienne ID produit : 900465.5100

Spannmittelbaugröße	Hersteller Produktlinie	Spannausführung	Nenndurchmesser
SK65	SPANNTOP nova Futter	gerillt	51 Millimeter
Spannmethode	**Hersteller Produktlinie**		
Außenspannung	Hainbuch		

Spannkopf SK65 D=52,00mm

ID produit : 10117777
Ancienne ID produit : 900465.5200

Spannmittelbaugröße	Hersteller Produktlinie	Spannausführung	Nenndurchmesser
SK65	SPANNTOP nova Futter	gerillt	52 Millimeter
Spannmethode	**Hersteller Produktlinie**		
Außenspannung	Hainbuch		

HAINBUCH Spannelemente

Spannkopf SK65 D=18,50mm

ID produit : 10471355
Ancienne ID produit : 900465.1850

Spannmittelbaugröße	Hersteller Produktlinie	Spannausführung	Nenndurchmesser
SK65	SPANNTOP nova Futter	gerillt	18.5 Millimeter
Spannmethode	**Hersteller Produktlinie**		
Außenspannung	Hainbuch		

Autres accessoires

Grundkörper 52

ID produit : 10489742
Ancienne ID produit : 900452.8001

Schraube-Zyl 12.9 M 8x85 4762

ID produit : 11051534
Ancienne ID produit : 410260.0885