INDEX

Adaptor

Características técnicas

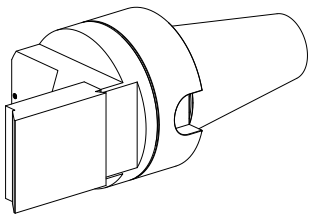

PF Categoria de acessórios	Adaptador para apar.pré-ajuste
Recepção	SK50
Alojamento de ferramenta	MS16/MS22 Carro transversal

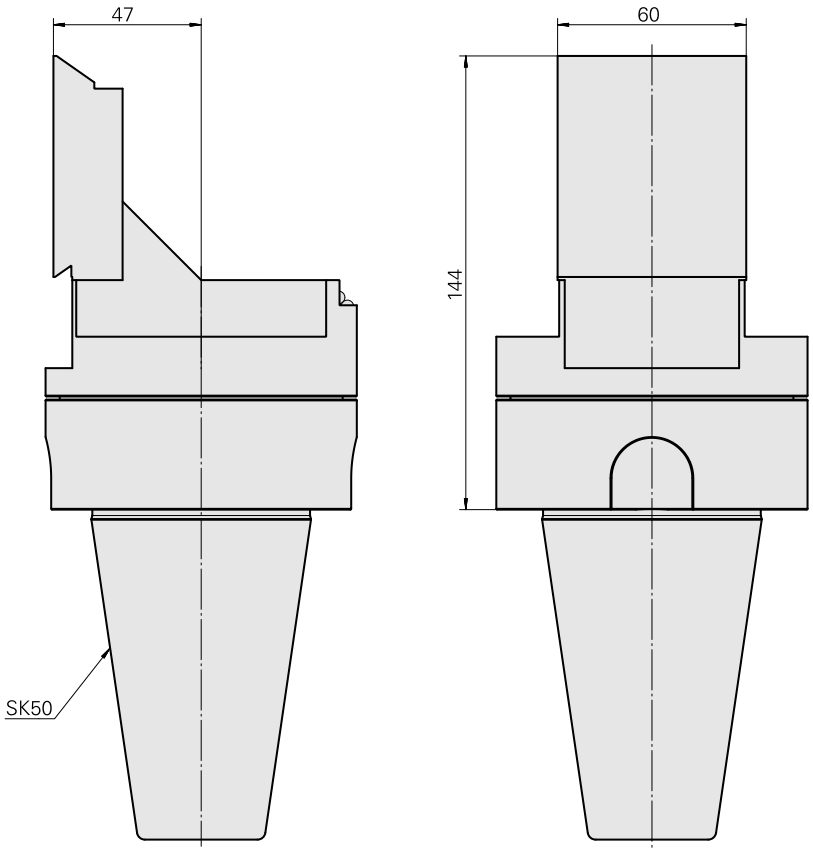

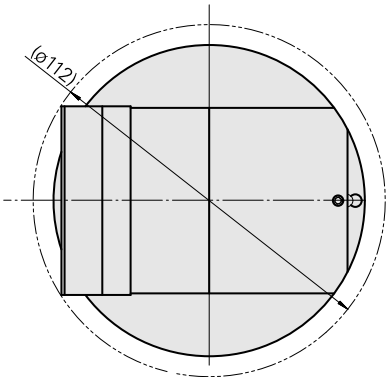

Documentos

Não há downloads disponíveis para este produto