Basishalter MS16 Abstechschlitten, in Y-Richtung einstellbar

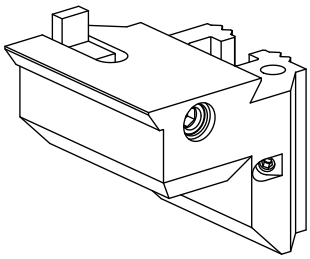

Technische Daten

Schlittensystem MS	MS16 Abstechschlitten
Antrieb	nicht angetrieben
Fixierung MS	W-Verzahnung
X [mm]	61,9
Y [mm]	–
Z [mm]	52
Produkte INDEX TRAUB	MS16-6 • MS16-6 Plus

Hinweis

Nur in den Lagen 5.0 und 6.0 einsetzbar!

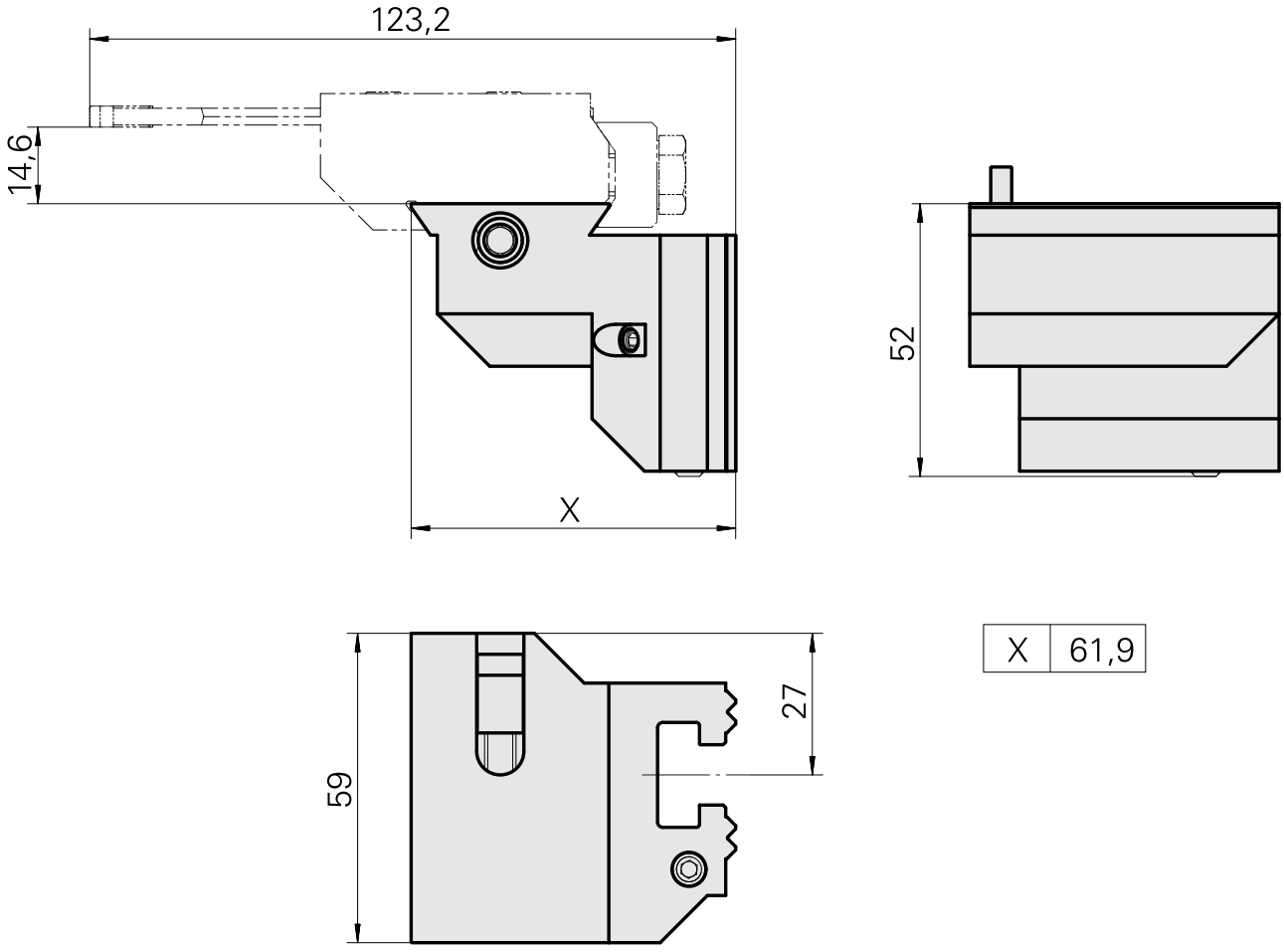

X	61,9

Dokumente

Für dieses Produkt sind keine Downloads vorhanden

Zubehör

Optionales Zubehör

Werkzeughalter für Mehrspindler

Stechhaltestück Trapez 26x4;LL

Artikel-Id : 10099347
frühere Artikel-Id : W9991146

Antrieb	Drehrichtung	Aufnahme	X [mm]
nicht angetrieben	Linkslauf	Trapez 26x4	55
Y [mm]	**Z [mm]**	**Produkte INDEX TRAUB**	
–	21	MS16-6 • MS16-6 Plus	

Stechhaltestück Trapez 26x4; RL

Artikel-Id : 10972410
frühere Artikel-Id : W9991145

Antrieb	Drehrichtung	Aufnahme	X [mm]
nicht angetrieben	Rechtslauf	Trapez 26x4	55
Y [mm]	**Z [mm]**	**Produkte INDEX TRAUB**	
–	21	MS16-6 • MS16-6 Plus	