10409504
908127.4462

INDEX

Spannfutter D140 3B H3,2

Technische Daten

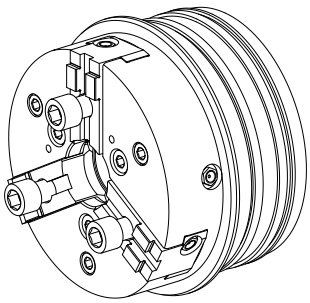

Für dieses Produkt sind aktuell keine zusätzlichen technischen Merkmale hinterlegt

Für dieses Produkt ist aktuell keine 3-Seiten-Ansicht verfügbar

Dokumente

Für dieses Produkt sind keine Downloads vorhanden