INDEX

# Kreissägebl. 100x2, Breite Kreisägeblattes 2,4 mm

## Technische Daten

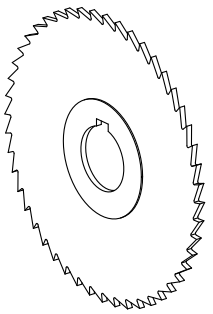

| | |
|---|---|
| **WZH Zubehörkategorie** | Kreissägeblatt D100 |
| **Werkzeugaufnahme** | 22mm |

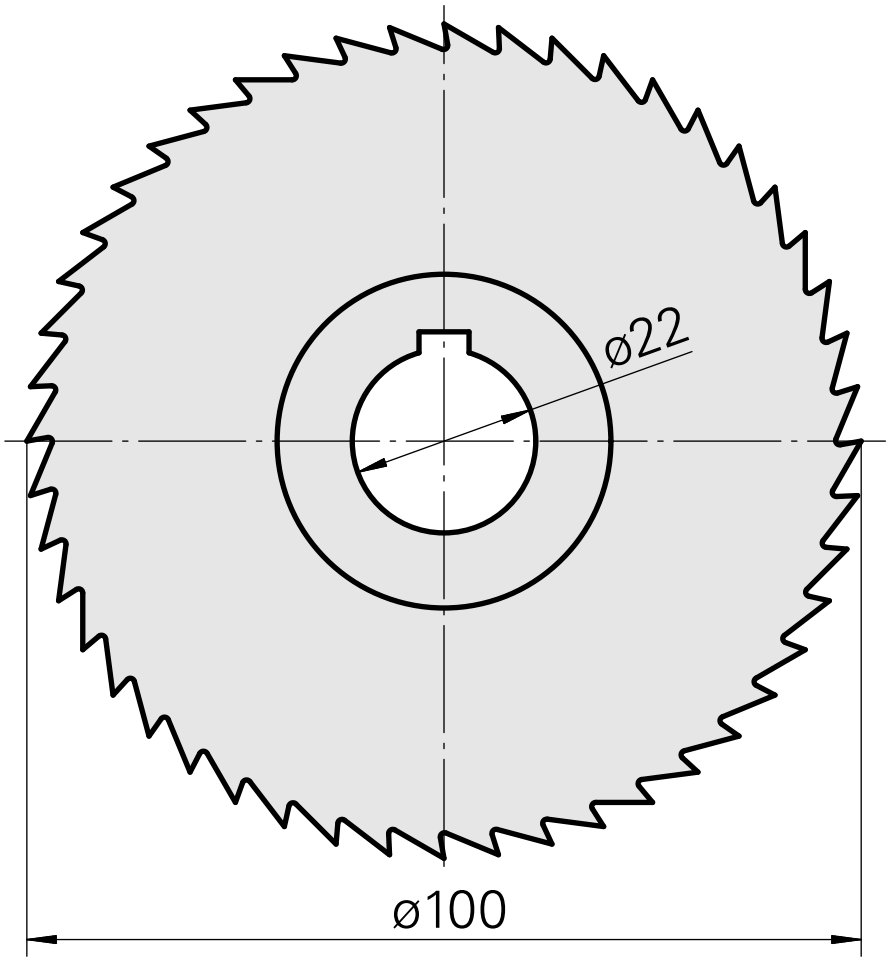


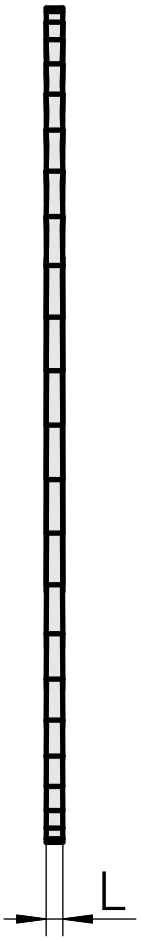

## Dokumente

Für dieses Produkt sind keine Downloads vorhanden