INDEX

3-jaw chuck

Características técnicas

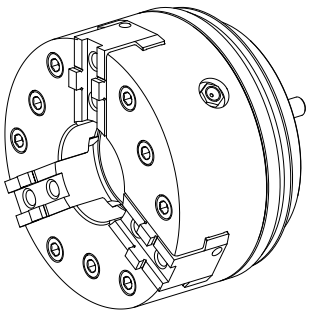

INDEX TRAUB products	MS40-6 • MS40P
Spindle clearance	40mm
Machining side	Counter spindle
manufacturer product line	KFD-HS117
Spindle mounting	AP72
manufacturer product line	Roehm

De momento, não está disponível uma visão de 3 lados para esse produto

Documentos

Não há downloads disponíveis para este produto

Acessórios

Acessórios opcionais

Turcon® Glyd Ring®

Shaft packing

ID do produto : 10417845
ID anterior do produto : 479160.0602

manufacturer product line Trelleborg	TSS material no.	Groove base diameter 52.5 Millimeter	Groove width 3.2 Millimeter
Bore diameter [mm] 60 Millimeter	manufacturer product line Turcon® Glyd Ring®		

O-Rings

O-RING

ID do produto : 10913241
ID anterior do produto : 479108.0371

manufacturer product line Trelleborg	TSS material no.	Cord size 1.78 Millimeter	manufacturer product line O-ring

Outros acessórios

Socket head screw

ID do produto : 10997130
ID anterior do produto : 410260.0820

Threaded bush

ID do produto : 10551192
ID anterior do produto : M82011.40

INDEX

Boring fixture

ID do produto : 10916716
ID anterior do produto : 908127.8001