INDEX

3-Backenfutter KFD-175/3HS

Technical data

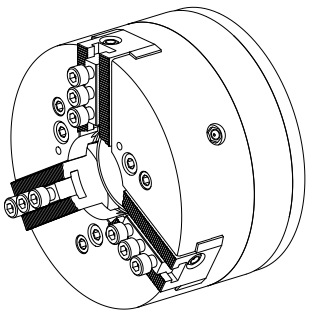

Produkte INDEX TRAUB	G200.2 • G220 • G160.2
Spindeldurchlass	65mm
Bearbeitungsseite	Gegenspindel • Hauptspindel
Hersteller Produktlinie	KFD-175/3HS 1/16
Spindelaufnahme	AP140
Spannmittelbaugröße	175
Hersteller Produktlinie	Roehm

No 3-side view is currently available for this product

Documents

No downloads available for this product

Accessories

Required for operation

Zugrohradapter

Product ID : 10287140
Previous product ID : 908127.8451