ER-Gewindebohrspannzange ET1-20 4mm

Technische Daten

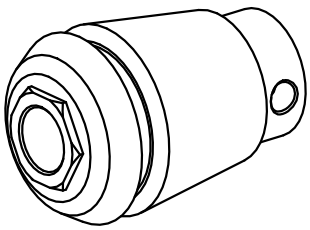

WZH Zubehörkategorie	ER-Gewindebohrspannzange
Aufnahme	ER20
Werkzeugaufnahme	4mm
Spannzangentyp	ET1-20

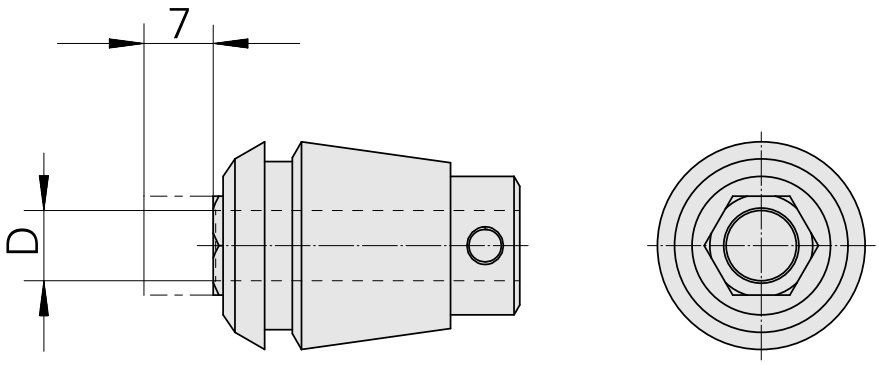

Dokumente

Für dieses Produkt sind keine Downloads vorhanden