Spannmutter M24x1 HI-Q/ ERM 20

Technische Daten

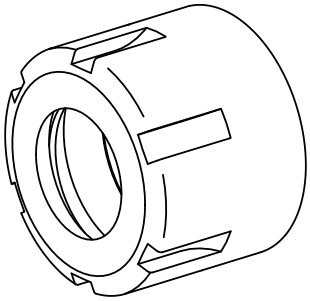

WZH Zubehörkategorie	Spannmutter
Aufnahme	ER20
Spannzangentyp	ER20
Spannmutterntyp	Innengewinde Durchm. reduziert

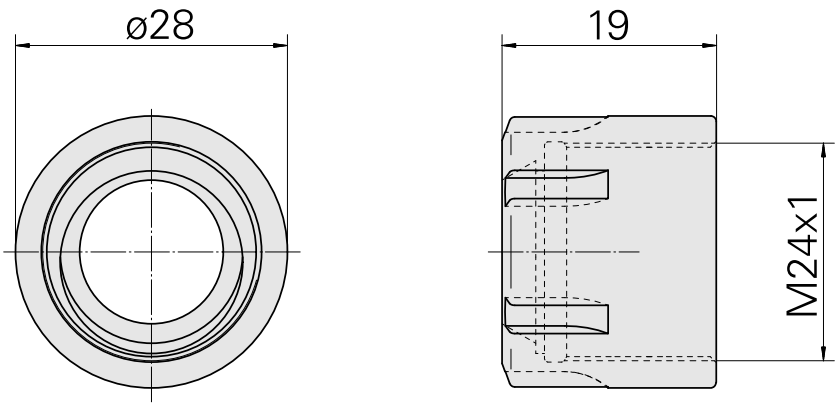

Dokumente

Für dieses Produkt sind keine Downloads vorhanden