Autocentrante 3 griffe

Caratteristiche tecniche

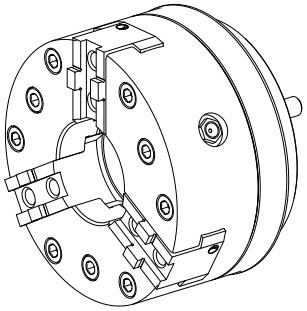

Prodotti INDEX TRAUB	MS40-6 • MS40P
Passaggio del mandrino	40mm
Lato di lavorazione	Contromandrino
Lin. prod. di altri produtt.	KFD-HS112/3
Attacco mandrino	AP72
Lin. prod. di altri produtt.	Roehm

Per questo prodotto non è disponibile attualmente una visualizzazione in 3 pagine

Documenti

Non sono disponibili download per questo prodotto

Accessori

Accessori opzionali

Turcon® Glyd Ring®

Anello guarnizione

Id prodotto : 10417845
Id prodotto precedente : 479160.0602

Lin. prod. di altri produtt. Trelleborg	N. materiale TSS	Diametro di base scanalatura 52.5 Millimeter	Larghezza tenuta 3.2 Millimeter
Diametro foro [mm] 60 Millimeter	Lin. prod. di altri produtt. Glyd Ring® in Turcon®		

O-Rings

Anello guarnizione

Id prodotto : 10913241
Id prodotto precedente : 479108.0371

Lin. prod. di altri produtt. Trelleborg	N. materiale TSS	Spessore tenuta 1.78 Millimeter	Lin. prod. di altri produtt. O-Ring

Altri accessori

Parafuso de cabeça cilíndrica

Id prodotto : 10997130
Id prodotto precedente : 410260.0820

Bussola filettata

Id prodotto : 10551192
Id prodotto precedente : M82011.40

Dispositivo

Id prodotto : 10916716
Id prodotto precedente : 908127.8001