INDEX

Adattatore

Caratteristiche tecniche

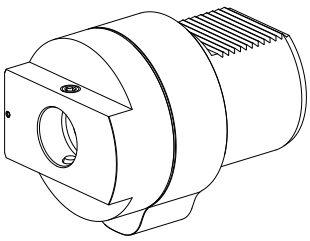

Categoria acces. portautensile	Adattatore disp. preregolaz.
Attacco	D80 per preimpostazione
Attacco per utensile	WFB 32-20

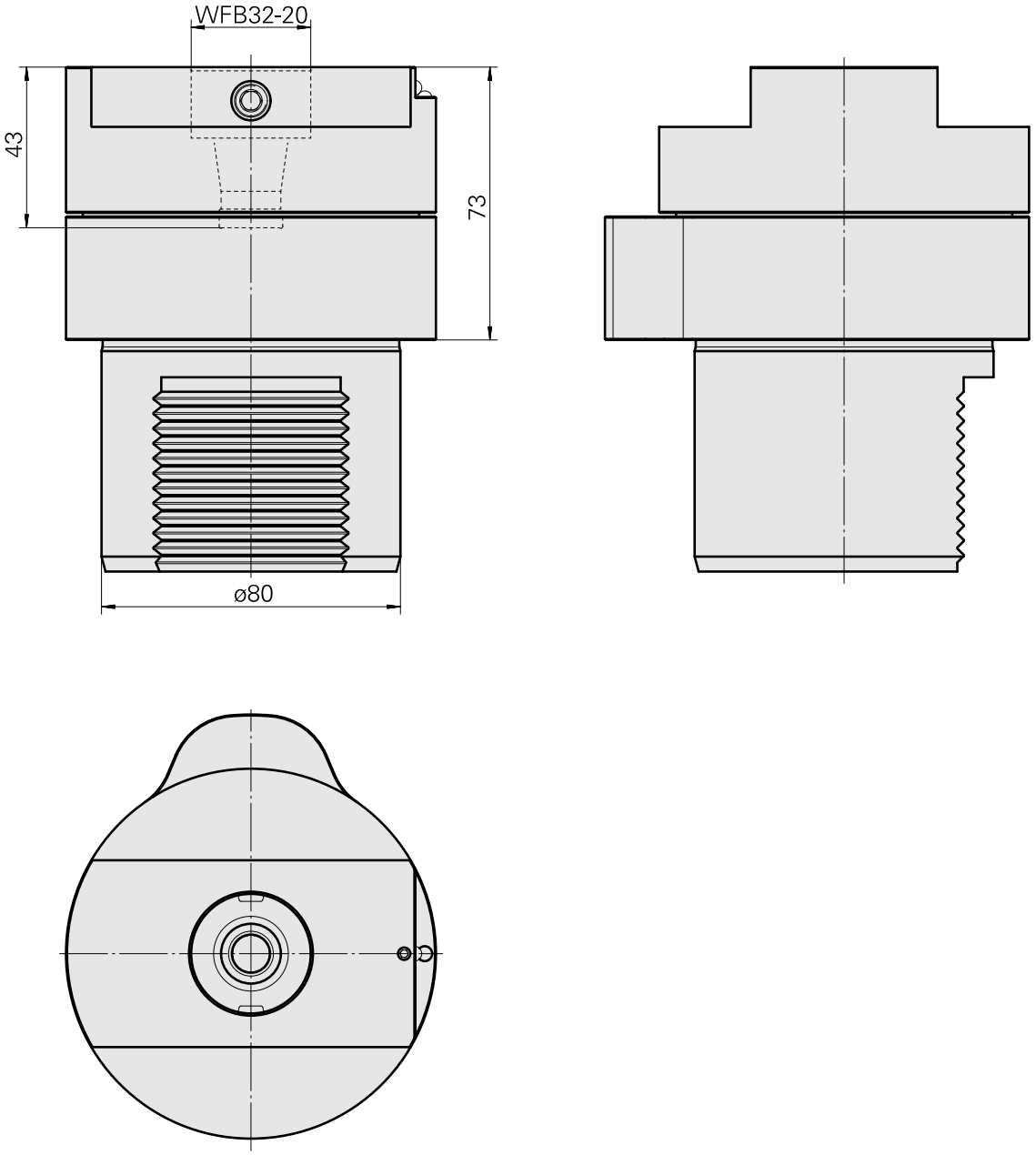

Documenti

Non sono disponibili download per questo prodotto