# Bohrhalter Schaft 28 D12

## Technische Merkmale

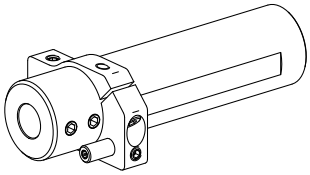

| | |
|---|---|
| **Schaft TNL** | Schaft 28 |
| **Antrieb** | nicht angetrieben |
| **Fixierung TNL** | Vorzentrierstift |
| **Kühlung** | innen |
| **Druck** | 120 bar |
| **Aufnahme** | D12 |
| **X [mm]** | – |
| **Y [mm]** | – |
| **Z [mm]** | 32 |
| **Produkte INDEX TRAUB** | TNL12 • TNL12.2 |

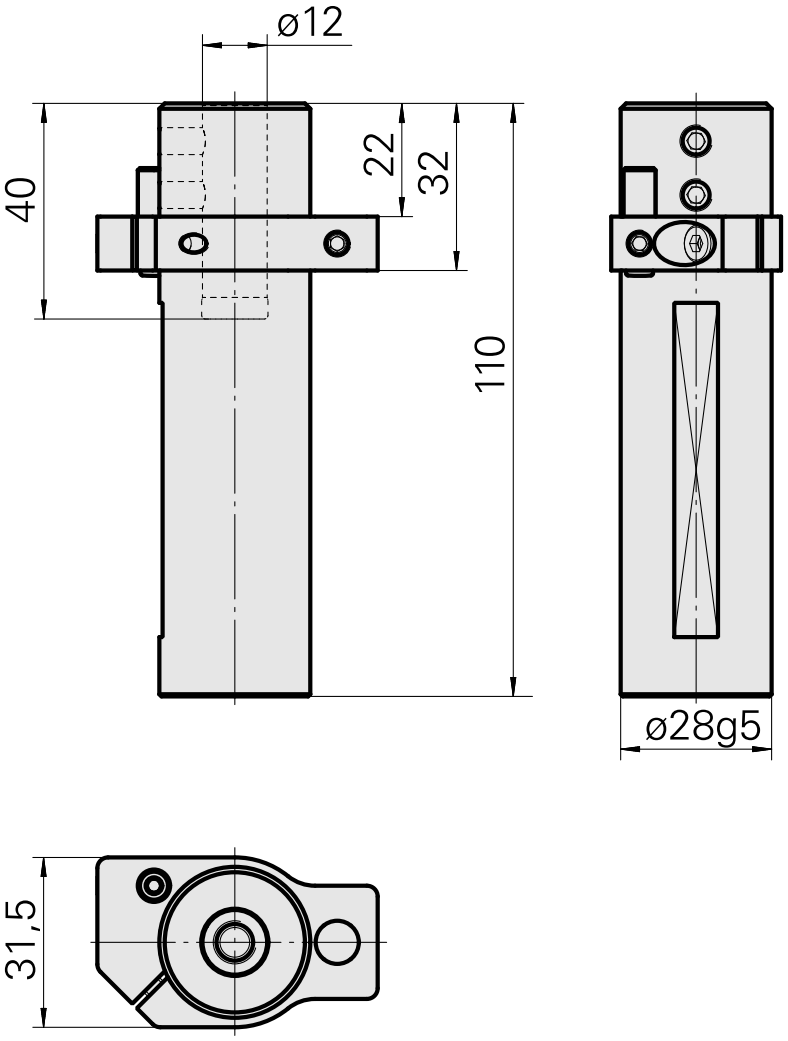

## Dokumente

Für dieses Produkt sind keine Downloads vorhanden

## Zubehör

### Zum Betrieb benötigt

ROHR VST

Artikel-Id : 10255957
frühere Artikel-Id : 989156

KSS-Zuführung fest TNL12.2, Rück-/ Frontseiteneinheit

Artikel-Id : 12063156
frühere Artikel-Id :

### Optionales Zubehör

**weiteres Zubehör**

Aufnahmebuchse mit Bund D12

Artikel-Id : 11060576
frühere Artikel-Id : W94280.21--

Schlüssel IK-Einsatz vst

Artikel-Id : 12083203
frühere Artikel-Id :