WFB 20-12 Schrumpfaufnahme D6

Technische Daten

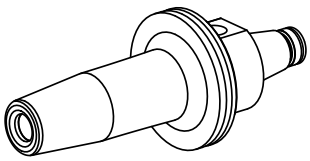

WZH Zubehörkategorie	WFB 20-12
Aufnahme	Schrumpfaufnahme D6
Schnellwechseleinsätze	Schrumpfaufnahme

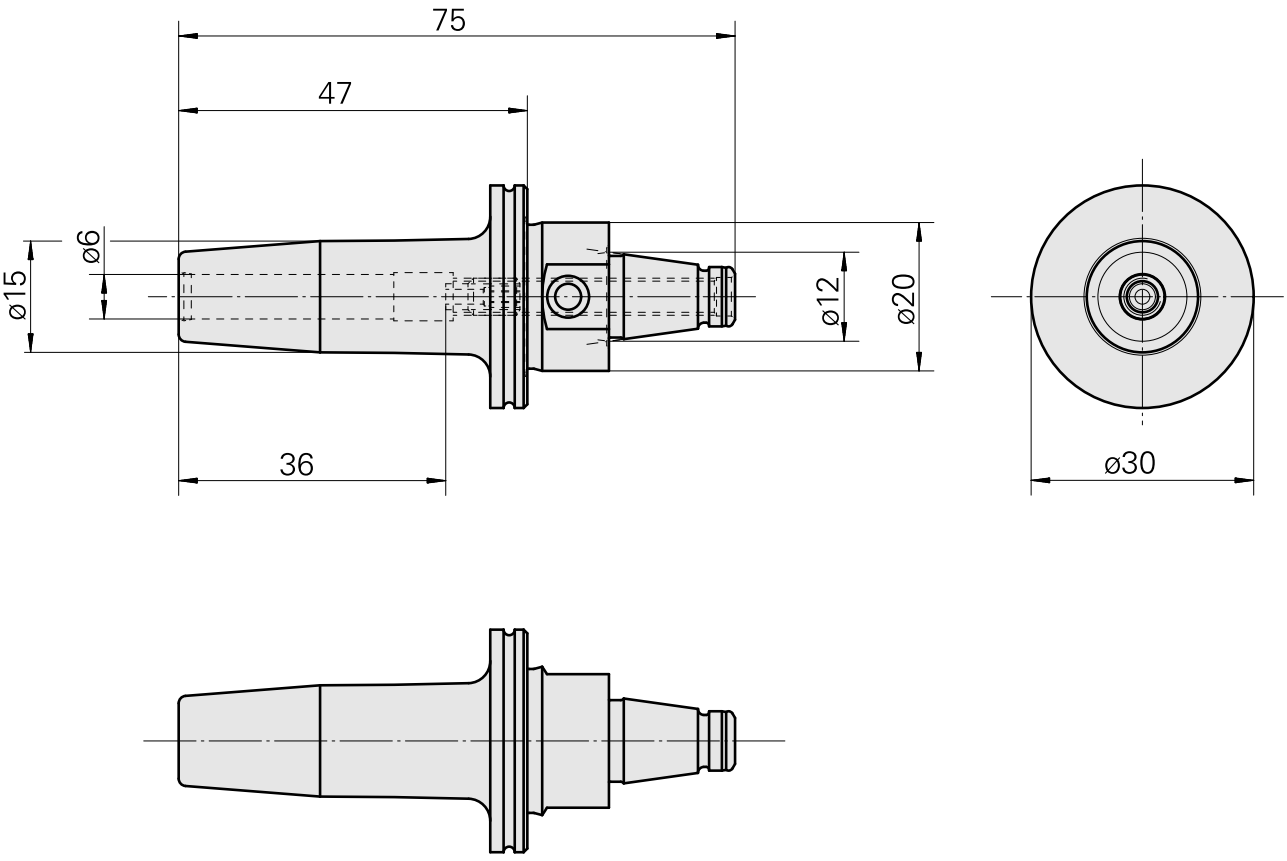

Dokumente

Für dieses Produkt sind keine Downloads vorhanden

Zubehör

Optionales Zubehör

weiteres Zubehör

Stellschraube W&F M 5x10

Artikel-Id : 10674886
frühere Artikel-Id : 326793