INDEX

Voreinst. SK50/VDI40

Technische Daten

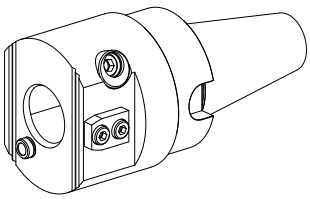

WZH Zubehörkategorie	Adapter für Voreinstellgeräte
Aufnahme	SK50 für Voreinstellgeräte
Werkzeugaufnahme	VDI 40

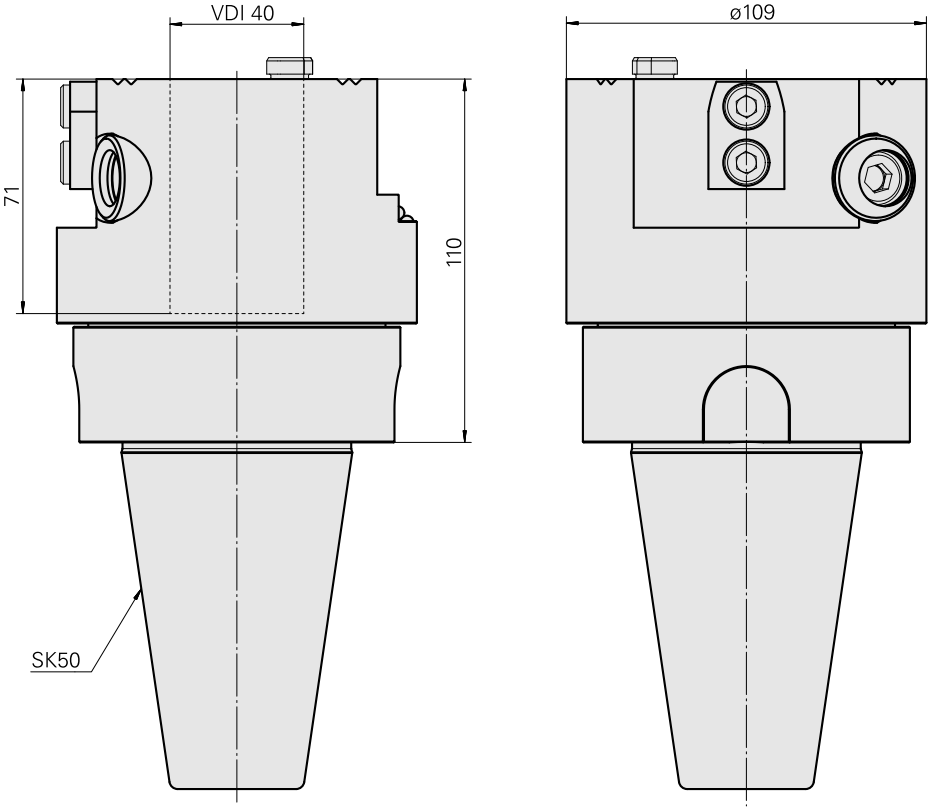

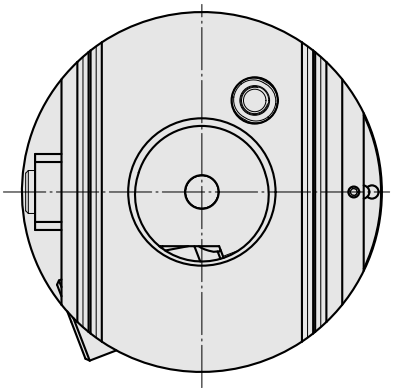

Dokumente

Für dieses Produkt sind keine Downloads vorhanden