INDEX

Führungsbuchse T229 Ø=13,00

Technische Daten

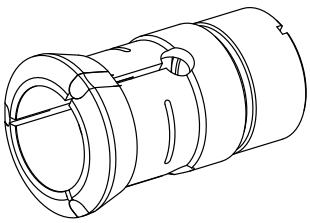

Spannmittelbaugröße	T229 Axfix
Hersteller Produktlinie	Führungsbuchse
Spannausführung	mit HM-Einsatz
Nenndurchmesser	13 Millimeter
Spannmethode	Außenspannung
Spannzangenausführung	programmierbar (Axfix)
Spannzangenvariante	Schlitze vulkanisiert (Stdrd)
Hersteller Produktlinie	Schlenker

Hinweis

mit Buchse

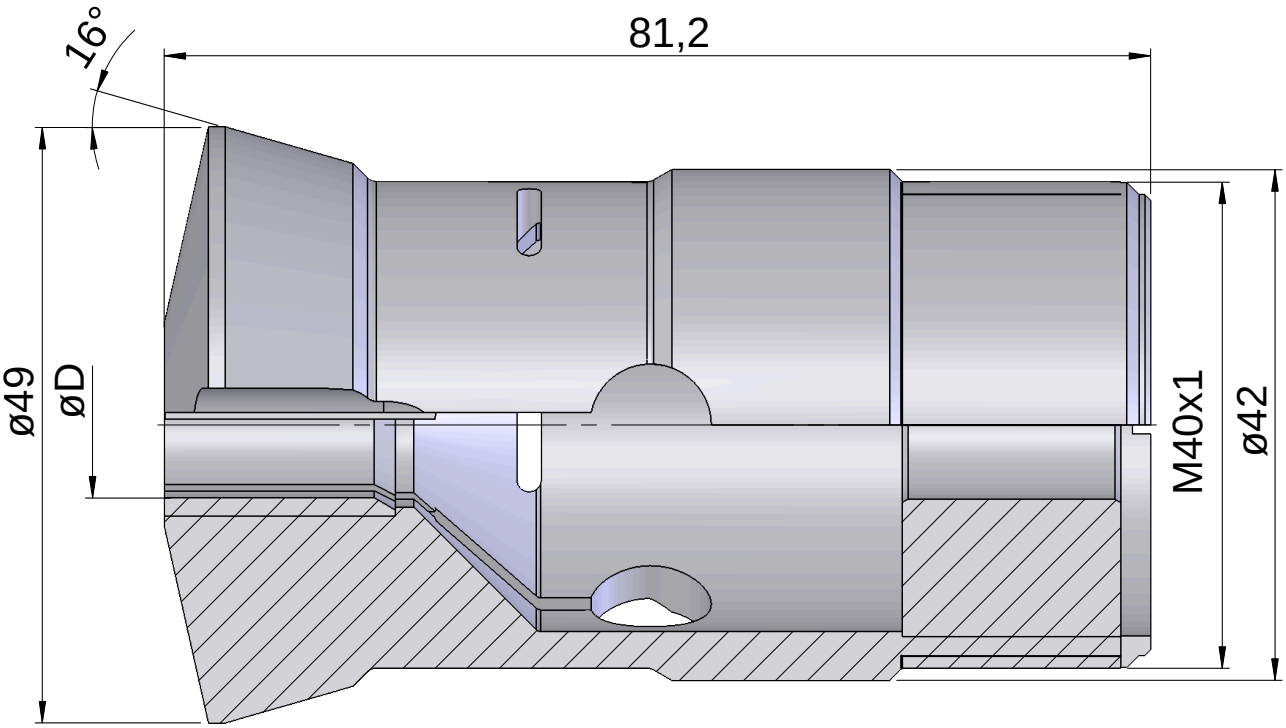

Dokumente

Für dieses Produkt sind keine Downloads vorhanden