INDEX CAPTO C3 Albero portafrese D16, con vite di serraggio fresa

Caratteristiche tecniche

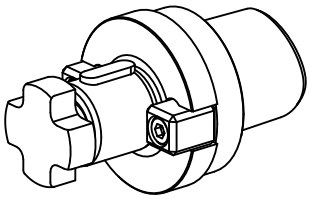

Categoria acces. portautensile	INDEX CAPTO C3
Attacco	Albero portafrese D16
Accessorio per cambio rapido	atta. mandrino portafresa

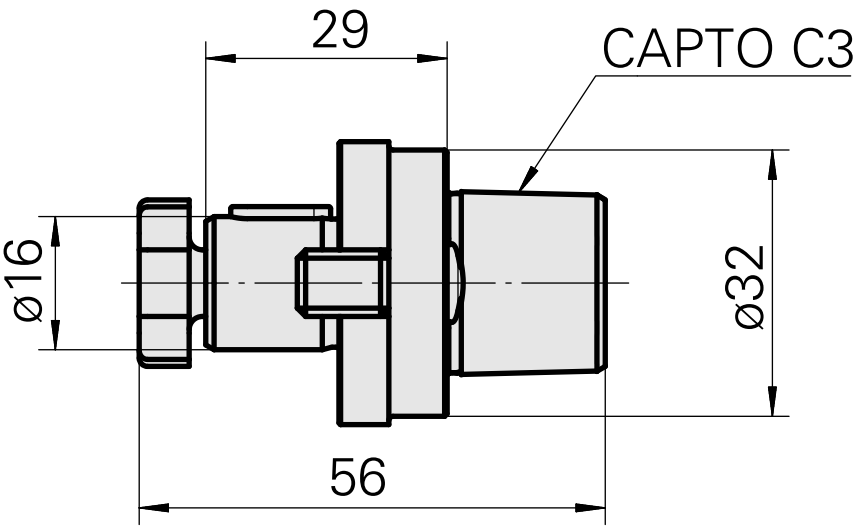

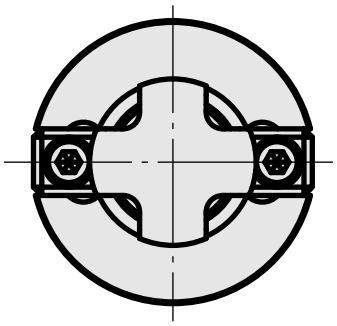

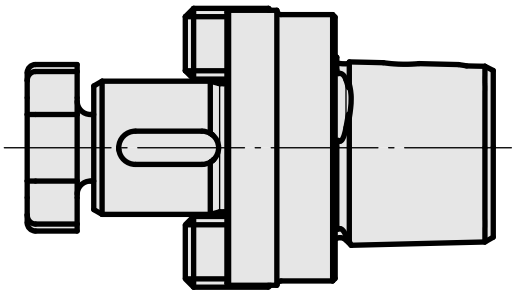

Documenti

Non sono disponibili download per questo prodotto

Accessori

Necessario per l'esercizio

Chiave mandrino portafresa

Id prodotto : 10007866
Id prodotto precedente : 203020.1160

Categoria acces. portautensile	Attacco	Strumento per pinze
Attrezzo per pinze di serrag.	Albero portafrese D16	Chiave mandrino portafresa

Accessori opzionali

Tool holder accessories

Piastra di sostegno

Id prodotto : 10381768
Id prodotto precedente : 250122.0820

Categoria acces. portautensile	Attacco
Vite serraggio fresa	M8