Führungsbuchse T223 Ø=14,00

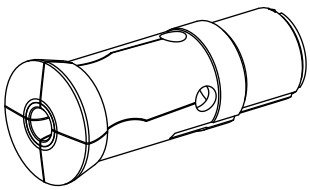

Technische Daten

Spannmittelbaugröße	T223 Axfix
Hersteller Produktlinie	Führungsbuchse
Spannausführung	mit HM-Einsatz
Nenndurchmesser	14 Millimeter
Spannmethode	Außenspannung
Spannzangenausführung	programmierbar (Axfix)
Spannzangenvariante	S-Schlitz
Hersteller Produktlinie	Schlenker

Hinweis

mit Buchse

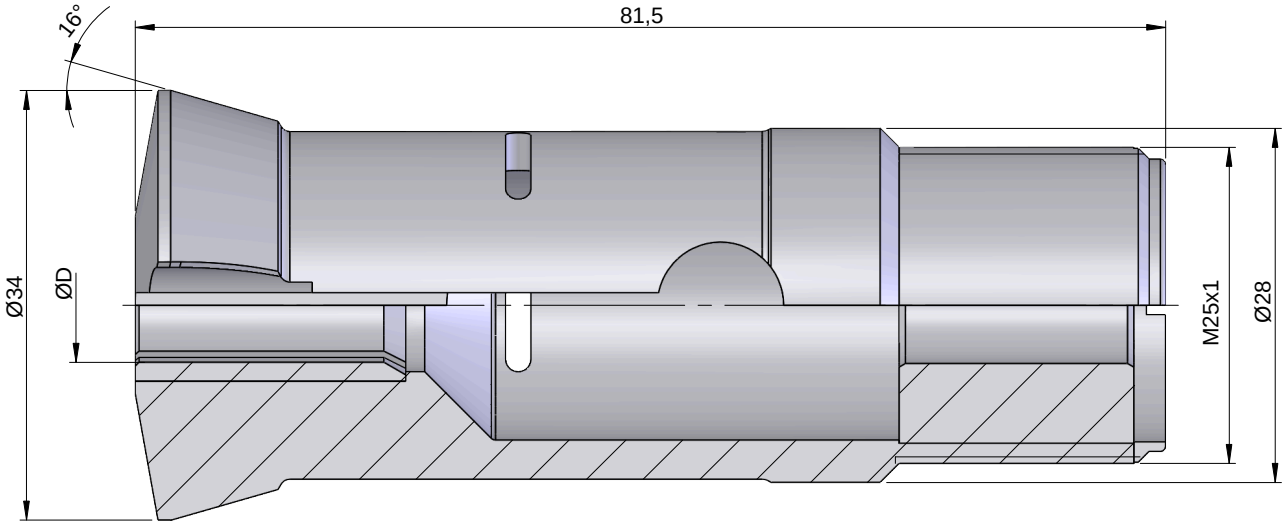
16°
81,5
Ø34
ØD
M25x1
Ø28

Dokumente

Für dieses Produkt sind keine Downloads vorhanden