INDEX CAPTO C3 D12

Technische Daten

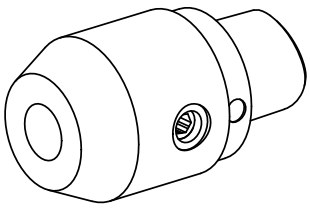

WZH Zubehörkategorie	INDEX CAPTO C3
Aufnahme	D12
Schnellwechseleinsätze	Weldon-Aufnahme

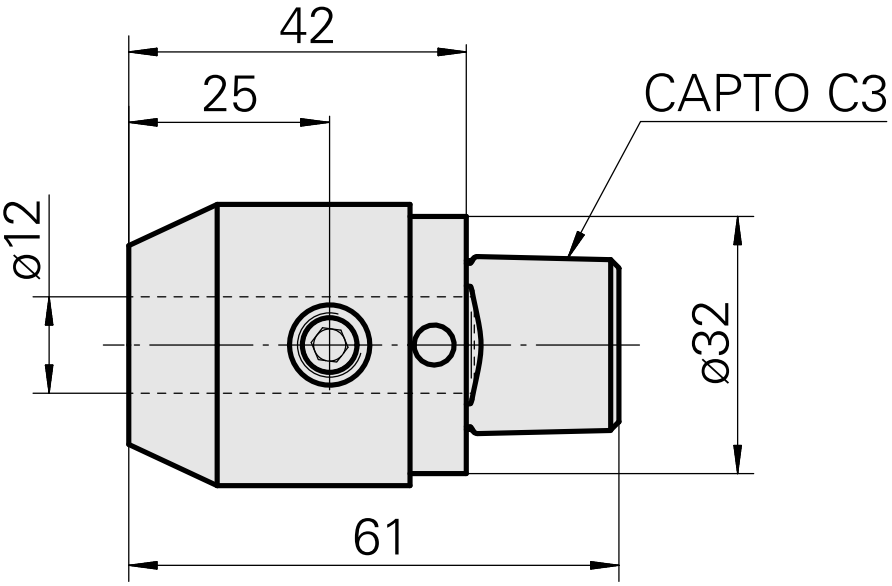

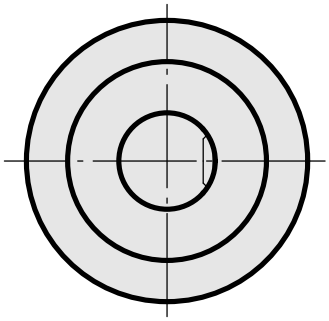

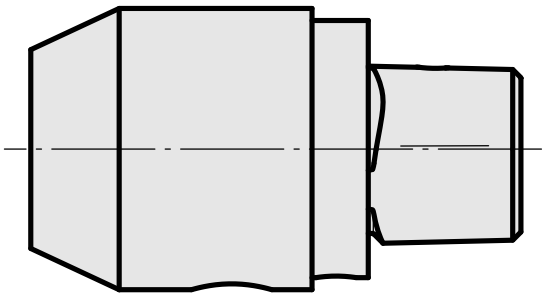

Dokumente

Für dieses Produkt sind keine Downloads vorhanden

Zubehör

Optionales Zubehör

weiteres Zubehör

Aufnahmebuchse mit Bund D12

Artikel-Id : 11060576
frühere Artikel-Id : W94280.21--

Spannbuchse D12

Artikel-Id : 10964938
frühere Artikel-Id : 993112.----