Porte-outil de base MS16 chariot de tron, réglable dans le sens Y

Données techniques

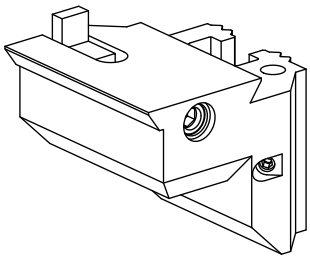

Système de chariot MS	MS16 chariot de tronçonnage
Entraînement	non entraîné
Fixation MS	Denture W
X [mm]	61,9
Y [mm]	–
Z [mm]	52
Produits INDEX TRAUB	MS16-6 • MS16-6 Plus

Remarque

Utilisable uniquement sur les positions 5.0 et 6.0 !

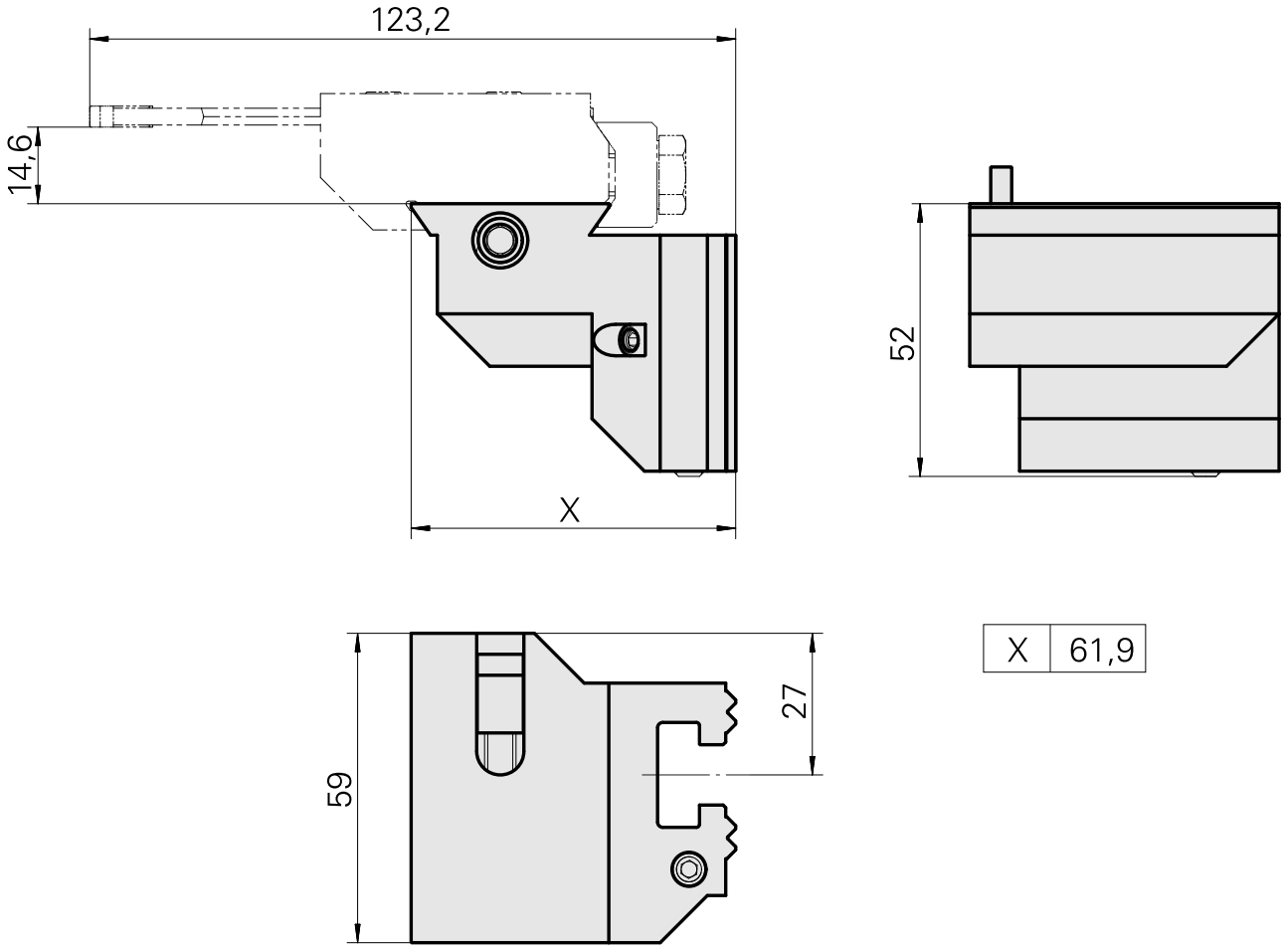

X	61,9

Documents

Aucun téléchargement n'est disponible pour ce produit

Accessoires

Accessoires optionnels

Porte-outils MS

Pièce support plong/fonçage

ID produit : 10972410
Ancienne ID produit : W9991145

Entraînement	Direction	Attachement	X [mm]
non entraîné	marche à droite	Trapèze 26x4	55
Y [mm]	**Z [mm]**	**Produits INDEX TRAUB**	
–	21	MS16-6 • MS16-6 Plus	

Pièce support plong/fonçage Trapèze 26x4

ID produit : 10099347
Ancienne ID produit : W9991146

Entraînement	Direction	Attachement	X [mm]
non entraîné	marche à gauche	Trapèze 26x4	55
Y [mm]	**Z [mm]**	**Produits INDEX TRAUB**	
–	21	MS16-6 • MS16-6 Plus	