WFB 32-20 Schrumpfaufnahme D4

Technische Daten

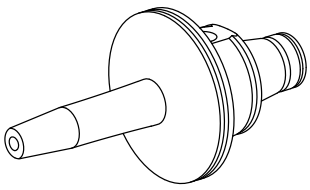

WZH Zubehörkategorie	WFB 32-20
Aufnahme	Schrumpfaufnahme D4
Schnellwechseleinsätze	Schrumpfaufnahme

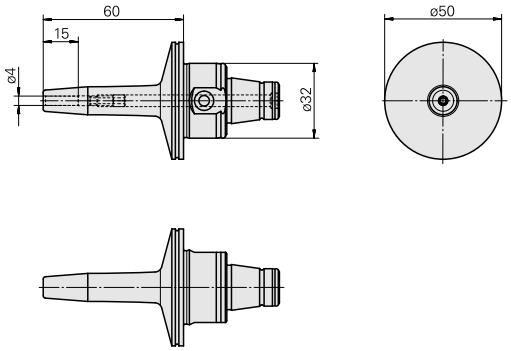

Dokumente

Für dieses Produkt sind keine Downloads vorhanden