INDEX

WFB 20-12 Mandrin de frettage D4

Données techniques

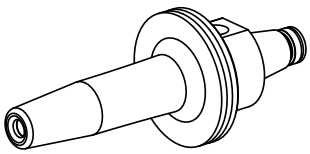

Catégorie d'accessoires PO	WFB 20-12
Attachement	Mandrin de frettage D4
Inserts à changement rapide	attachement fretté

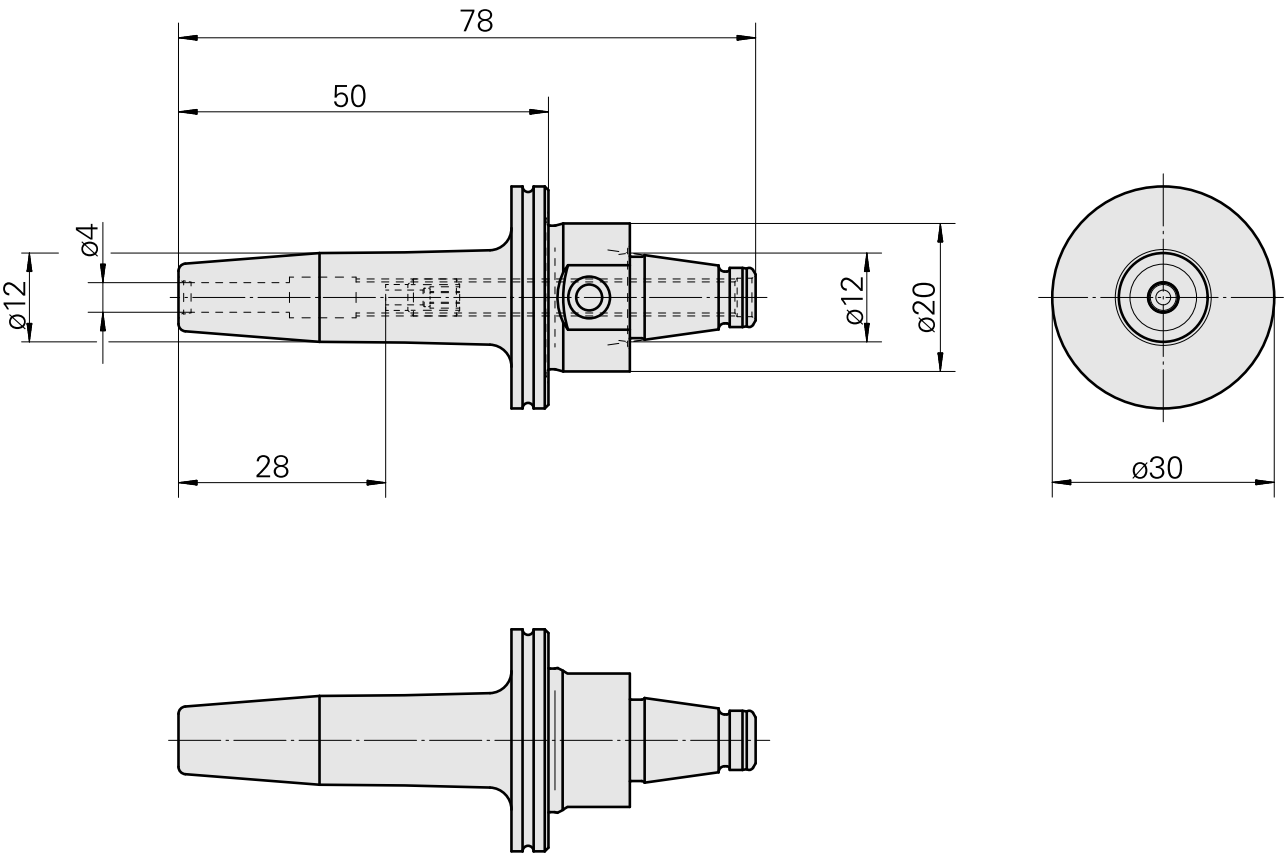

Documents

Aucun téléchargement n'est disponible pour ce produit

Accessoires

Accessoires optionnels

Autres accessoires

Vis de réglage M 5x10

ID produit : 10674886
Ancienne ID produit : 326793