Consigne produit

INDEX TRAUB CAPTO avec 2 pans de réglage

Outils rotatifs

W9800010FR-18.03.19
0319/Rö - 20066019

*better.parts.**faster.***

Validité

Les reproductions présentes dans ce document peuvent être différentes du produit livré. Sous réserve d'erreurs et de modifications dues aux évolutions techniques.

Droit de la propriété intellectuelle

Ce document est protégé par des droits d'auteur et sa langue de rédaction initiale est l'allemand. Toute duplication ou divulgation du présent document dans sa totalité ou sous forme d'extraits, sans accord de son titulaire, est interdite et fera l'objet de poursuites pénales ou civiles. Tout droit réservé, ceux de traduction compris.

© Copyright by INDEX-Werke GmbH & Co. KG

INDEX TRAUB CAPTO

Outils rotatifs

Le système CAPTO

Le cône creux polygonal matérialise la zone d'interface et de section de l'outil selon DIN ISO 26623-1 et permet une fixation sécurisée et sans jeu ainsi que la transmission de couples élevés sans avoir besoin d'autres éléments, tels que les rainures d'entraînement.

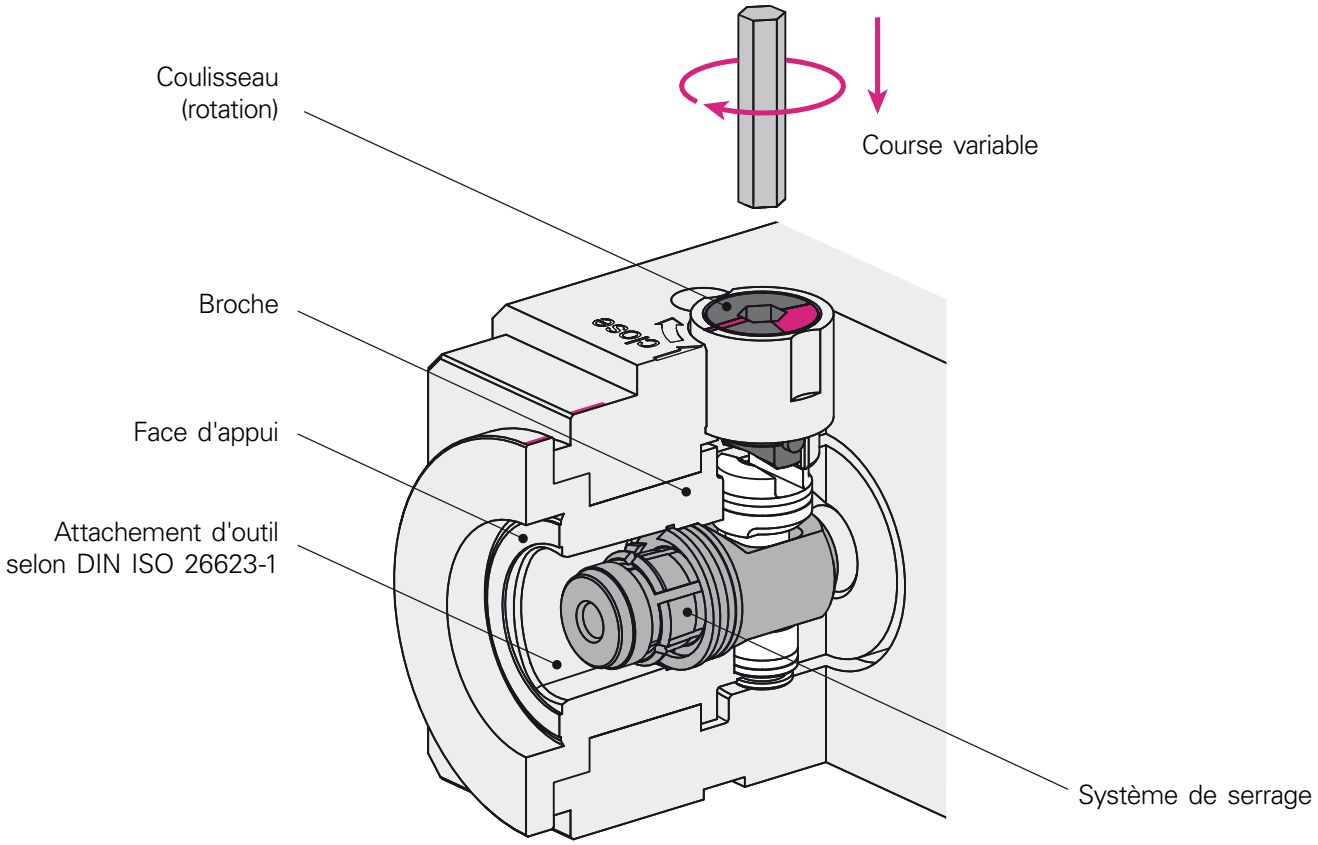

Particularités techniques:

- Encombrement très compact
- Puissance renforcée et densité des flux maîtrisée par le rapport de vitesse du système de serrage
- Éjection automatique de l'outil au desserrage par le système de serrage
- Système étanchéifié pour l'arrosage au centre
- Nettoyage du système de serrage possible par soufflage, non intégré

La course prescrite du coulisseau doit être exécutée au desserrage comme au serrage.

Avant la mise en service de l'entraînement d'outil mettre le coulisseau en position haute.

Pour l'arrosage au centre garantir une filtration du liquide de coupe d'au moins 50µm.

Le porte-outil ne doit pas être mis en œuvre sans adaptateur serré.

L'adaptateur ne peut être mis en place qu'en position d'origine.

INDEX TRAUB CAPTO

Outils rotatifs

Nettoyage de la face d'appui

- Veiller à une propreté absolue au changement d'outils
- Nettoyer toutes les faces fonctionnelles avant de procéder au serrage

Réglage

- Avant de pouvoir se servir du système de serrage placer les repères apposés sur le corps et la broche de manière à ce qu'ils soient en face l'un de l'autre
- Faire tourner la broche jusqu'à atteindre la position recherchée

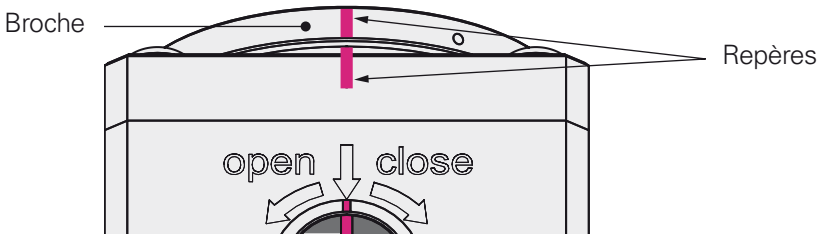

Position d'origine

- État à la livraison
- Si la course ne peut être exécutée complètement tourner le coulisseau jusqu'à ce qu'elle puisse l'être.

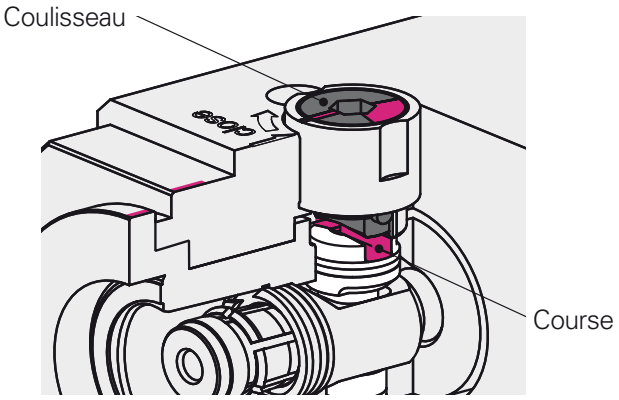

INDEX TRAUB CAPTO

Outils rotatifs

Comment obtenir la position d'origine

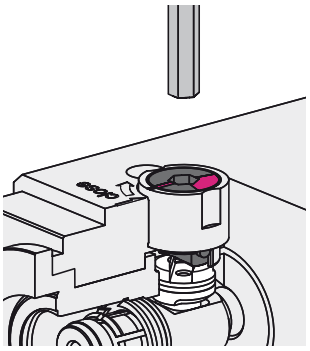

- Amener le ressort du coulisseau dans la position de la rainure du mécanisme de serrage

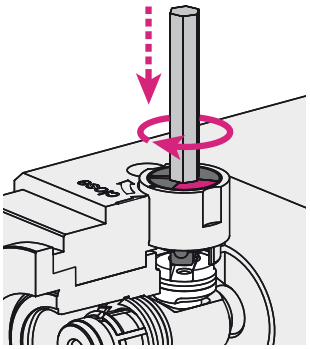

- Enfoncer légèrement la clé de l'outil
- La course compléte ne peut pas être exécutée
- Tourner jusqu'à ce que le ressort du coulisseau pénètre dans la rainure du mécanisme de serrage

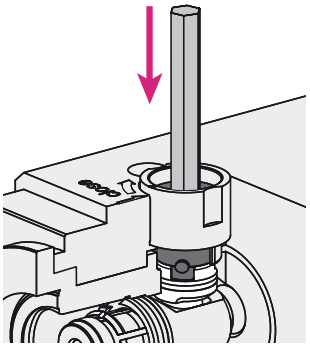

- Le ressort du coulisseau arrive à pénétrer dans la rainure du mécanisme de serrage quand il est enfoncé
- La course peut être exécutée complètement

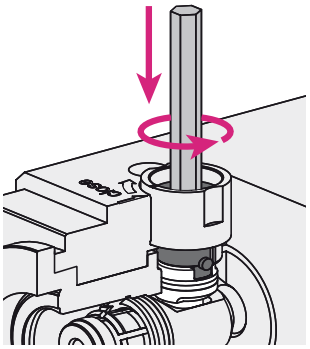

- Le tourner en position enfoncée dans le sens anti-horaire jusqu'à obtenir la position d'origine

INDEX TRAUB CAPTO

Outils rotatifs

Mise en place de l'adaptateur en position d'origine

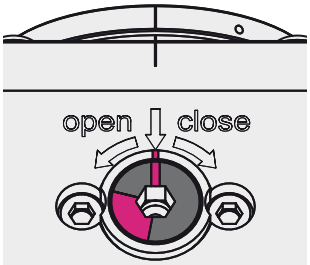

- Le mécanisme de serrage de l'outil est en position ouverte à la livraison
- L'actionnement du serrage se trouve en position d'origine
- L'adaptateur peut donc être mis en place dans cette position
- Une fonction d'encliquetage intégrée maintient l'adaptateur dans la broche

Serrage de l'adaptateur

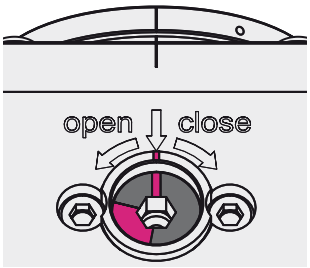

- En appuyant sur le coulisseau il pénètre dans le mécanisme de serrage et le mouvement de rotation qui suit, en sens horaire, actionne le mécanisme de serrage
- Veiller à ce que la course prescrite soit bien exécutée. Pour cela la broche doit être alignée comme décrit au paragraphe "Réglage"
- Pour le couple et la course se reporter au tableau des caractéristiques techniques (page 8)

Zone d'autoblocage

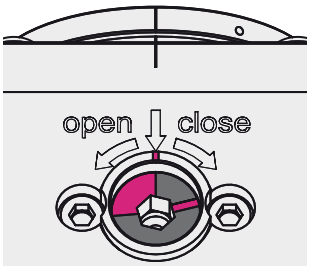

- À partir de 75° le mécanisme de serrage parvient dans la zone d'autoblocage et bloque le serrage de l'adaptateur
- L'augmentation de l'angle de rotation est proportionnelle à l'effort de serrage de l'adaptateur

Couple maximal

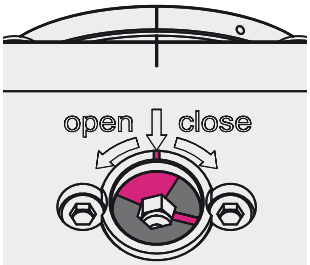

- Les couples maximaux prescrits qui correspondent à l'effort de serrage maximal s'obtiennent à partir d'un angle de rotation d'environ 105°
- Pour les efforts et les couples se reporter au tableau des caractéristiques techniques (page 8)

INDEX TRAUB CAPTO

Outils rotatifs

Desserrage de l'adaptateur

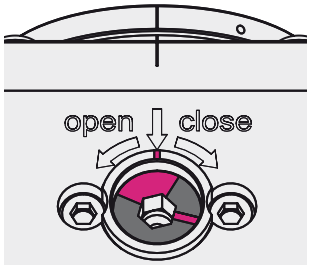

- Aligner pour cela la broche comme décrit au paragraphe "Réglage"
- Pour libérer l'adaptateur enfoncer à nouveau le coulisseau et lui imprimer un mouvement de rotation en sens anti-horaire vers la position d'origine
- Veiller à ce que la course precrite soit obtenue

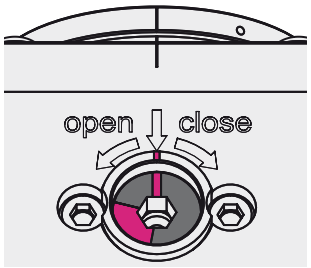

- Quand la course ne peut pas être exécutée complètement procéder comme décrit au paragraphe "Comment obtenir la position d'origine"

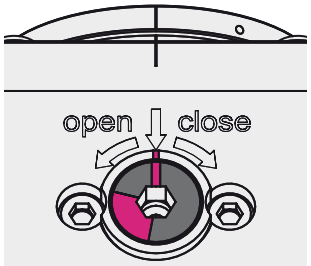

- Pour l'éjection, on a besoin un court instant d'un couple de desserrage plus élévé, juste avant d'atteindre la fin de position
- Pour les prescriptions de desserrage se reporter au tableau des caractéristiques techniques (page 8)

INDEX TRAUB CAPTO

Outils rotatifs

Caractéristiques techniques

	C3	C4	C5
Encliquetage	20 N	30 N	40 N
Effort maxi	16 kN	22 kN	27 kN
Couple maxi	35 Nm	50 Nm	70 Nm
Effort desserrage	8 kN	10 kN	13 kN
Couple desserrage	17 Nm	25 Nm	35 Nm
Course	4 mm	4 mm	4,5 mm

Couple de serrage pour utilisation de mandrins de contrôle

Taille	Clé	Faux rond	Couple
C3	SW 6	0,025 mm	25 Nm
C4	SW 8	0,025 mm	40 Nm
C5	SW 10	0,025 mm	70 Nm

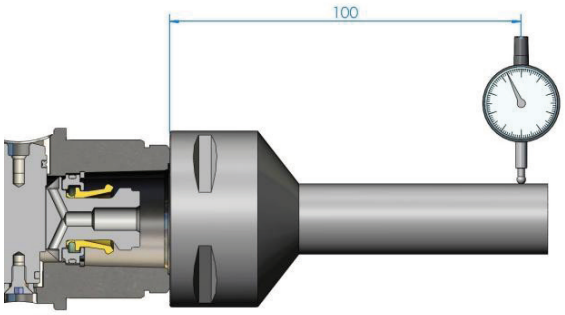

INDEX TRAUB CAPTO

Outils rotatifs

Diagrammes

La norme allemande de l'industrie "DIN" définit pour ce type de système un effort minimal de traction obtenu avec les couples qui figurent dans le diagramme ci-dessous.
Le couple exigé dans la zone de rotation doit être conforme à la DIN ISO 26623-2.
En présence de gros efforts de coupe dans la zone statique on peut obtenir avec un couple maxi les efforts de traction maxi tels que ceux qui sont représentés dans les diagrammes

Diagramme effort-couple C3

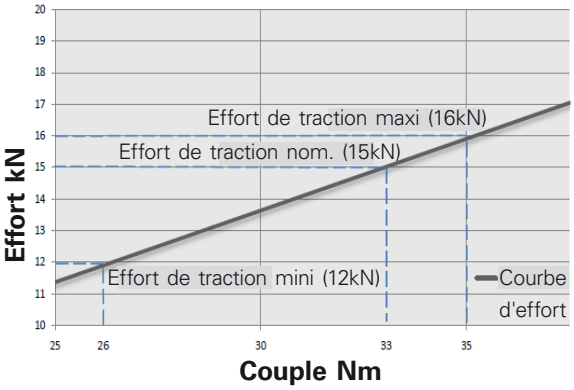

Diagramme effort-couple C4

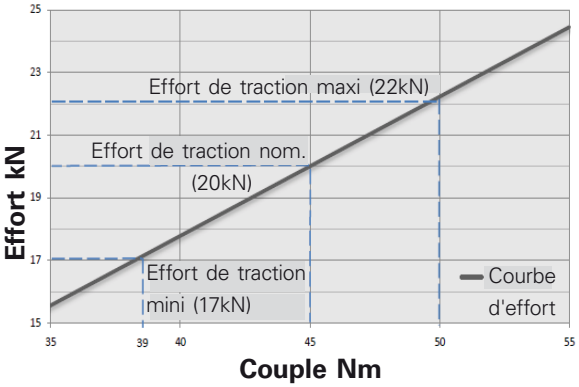

Diagramme effort-couple C5

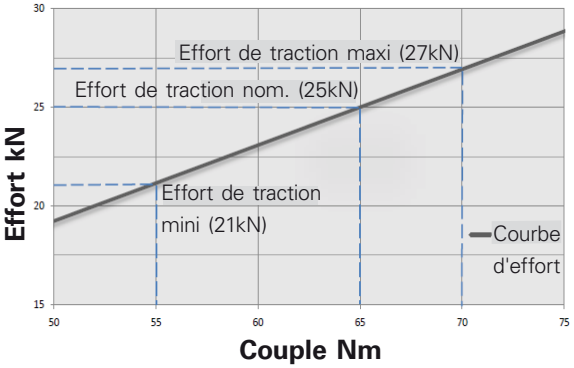

INDEX-Werke GmbH & Co. KG
Hahn & Tessky

Plochinger Straße 92
D-73730 Esslingen

Fon +49 711 3191-0
Fax +49 711 3191-587

info@index-werke.de
www.index-werke.de