Unitéde ravitaillement INDEX MBL pour Monobroches

INDEX TRAUB

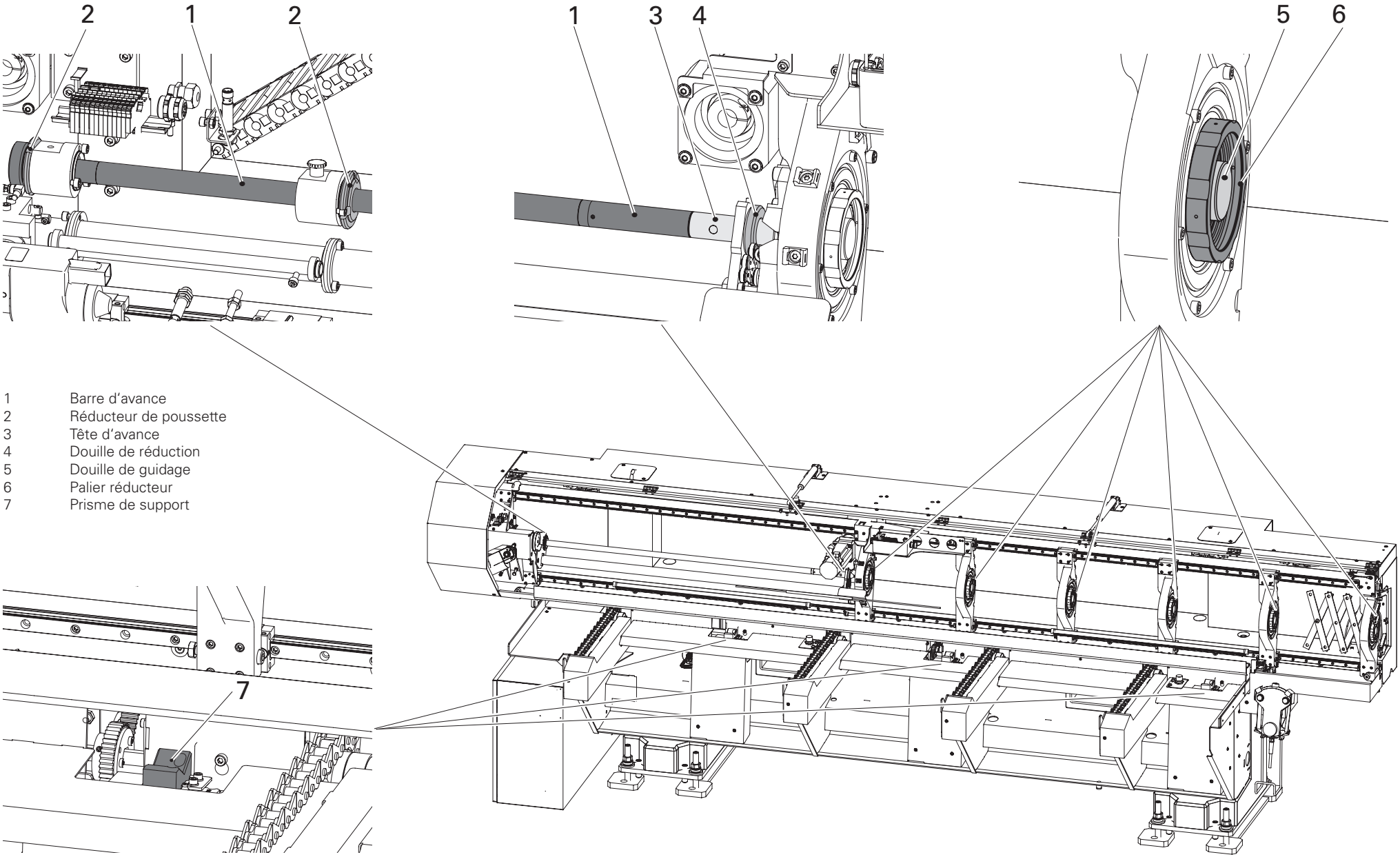

1 Barre d'avance
2 Réducteur de poussette
3 Tête d'avance
4 Douille de réduction
5 Douille de guidage
6 Palier réducteur
7 Prisme de support