10800391
950541

INDEX

Supporto portapezzo Prisma rotondo Quadr

Caratteristiche tecniche

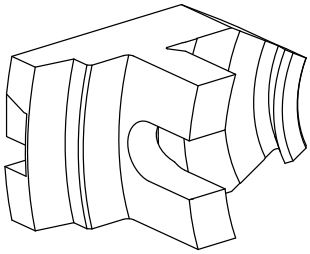

Gambo TNL	Prisma rotondo
Azionamento	non azionato
Fissaggio TNL	Vite di serraggio centrale
Attacco	Quadrato 8x8
ruotabile di 180°	no
X [mm]	55
Y [mm]	–
Z [mm]	0
Prodotti INDEX TRAUB	TNL12 • TNL12.2

Istruzioni

Solo rotazione destrorsa!

INDEX

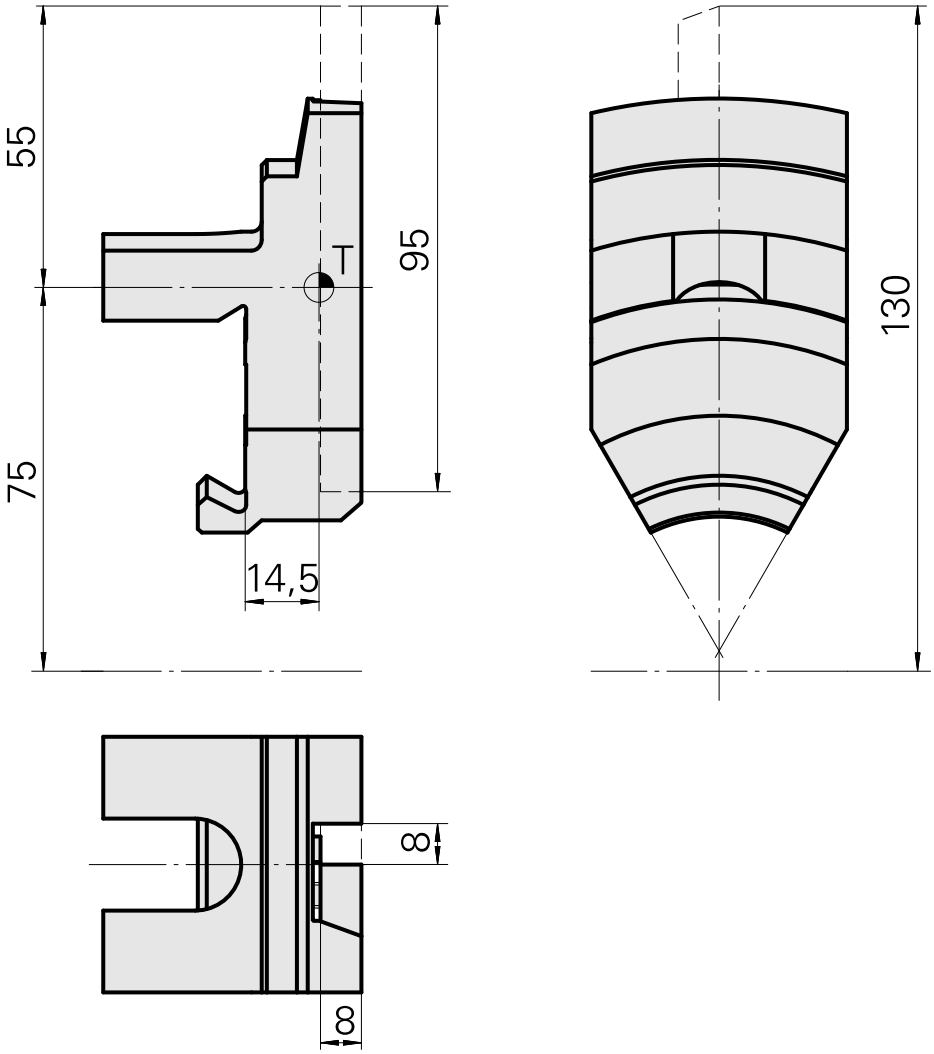

Documenti

Non sono disponibili download per questo prodotto