INDEX

Calibro, dispositivo per listello V

Caratteristiche tecniche

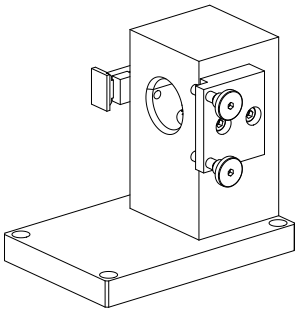

Categoria acces. portautensile	Dispositivo per listelli V
Attacco	Calibro barra V monomandrino
Attacco per utensile	VDI 40

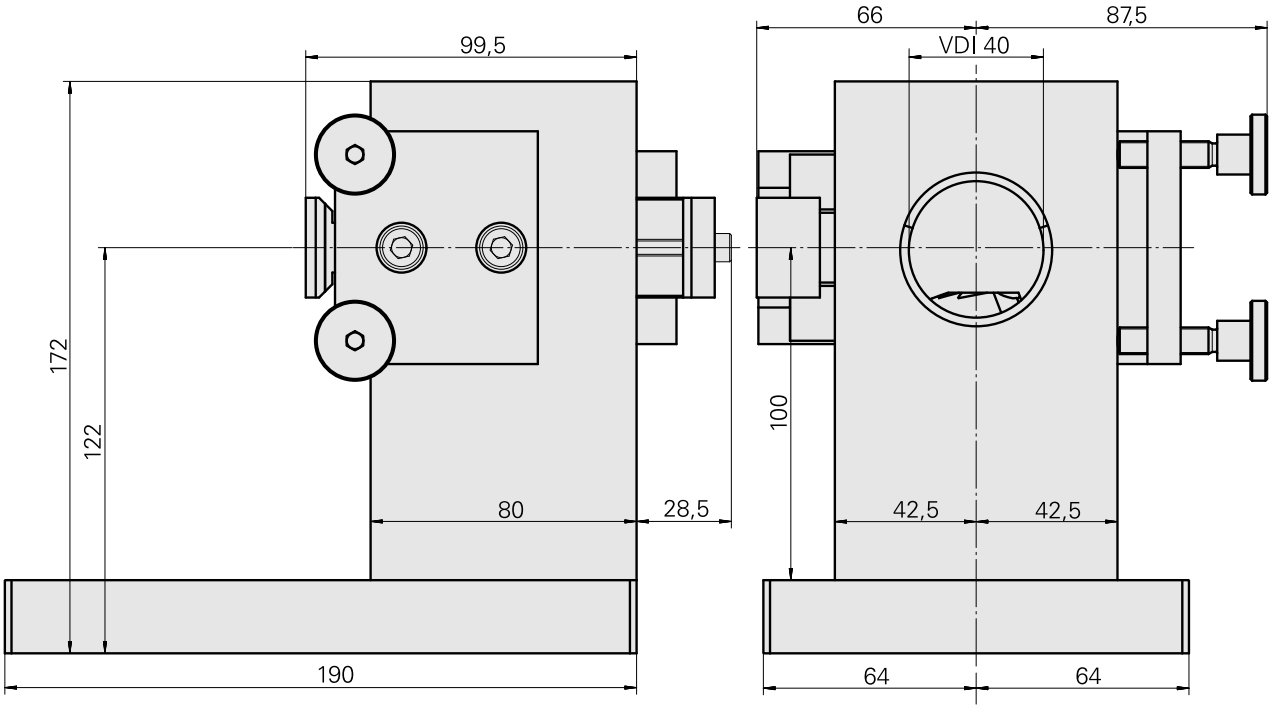

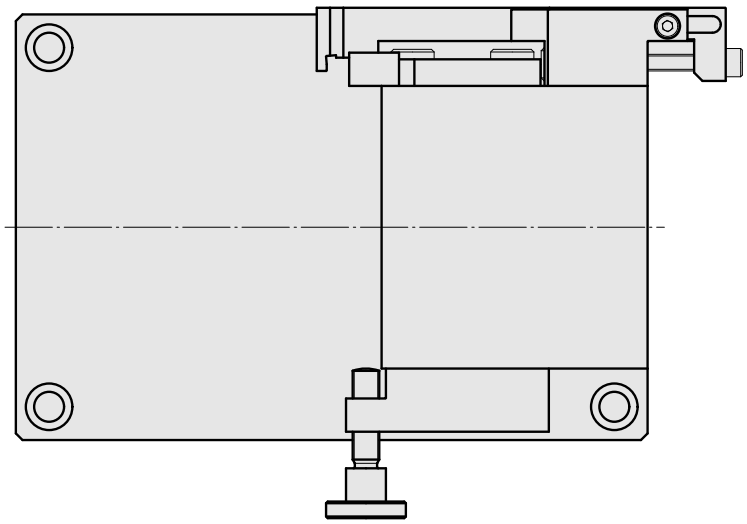

Documenti

Non sono disponibili download per questo prodotto