INDEX

Supporto portapezzo MS16/MS22 Quadrato 1

Caratteristiche tecniche

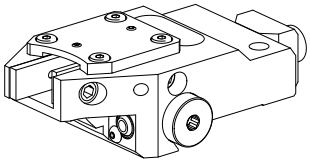

Sistema slitte MS	MS16/MS22
Azionamento	non azionato
Fissaggio MS	Coda di rondine
Raffreddamento	esterno
Pressione	20 bar
Senso di rotazione	Rotazione destrorsa
Attacco	Quadrato 16x16
X [mm]	49,7
Y [mm]	–
Z [mm]	14,5
Prodotti INDEX TRAUB	A100 • MS16-6 • MS22-6 • MS22-8 • MS24-6 • MS24-8 • MS16-6 Plus

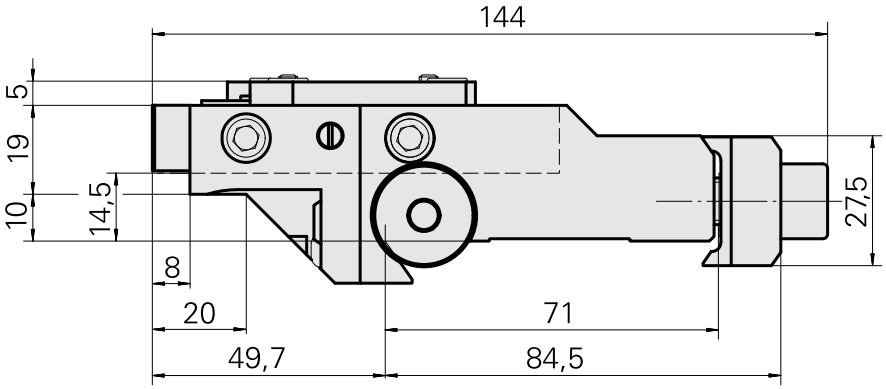

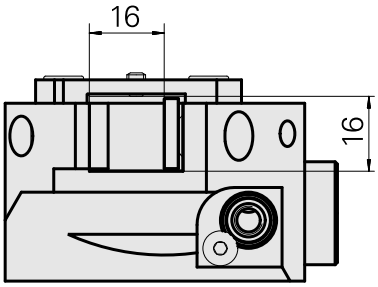

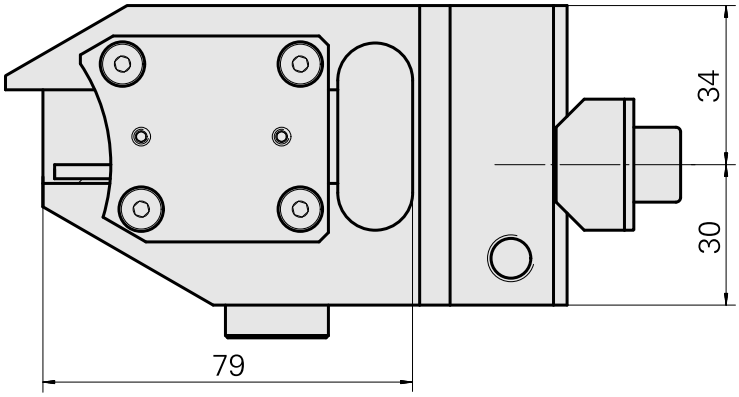

Documenti

Non sono disponibili download per questo prodotto

Accessori

Accessori opzionali

Tool holder accessories

Piastra di serraggio, altezza 4 mm

Id prodotto : 11011909
Id prodotto precedente : W94060.4806

Categoria acces. portautensile	Attacco
Piastra di compensazione	Quadrato 16x16

Altri accessori

Ugello Palla 12D/M6

Id prodotto : 10602750
Id prodotto precedente : 474550.0101

Bullone con testa lente

Id prodotto : 10344546
Id prodotto precedente : 410243.0406