Stechplatte 4mm TINALOX

Technische Daten

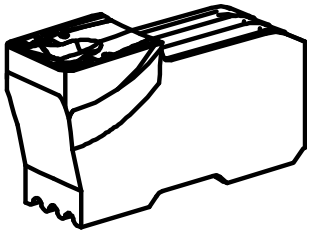

WZH Zubehörkategorie	Schneidwerkzeuge
Aufnahme	System Löcher

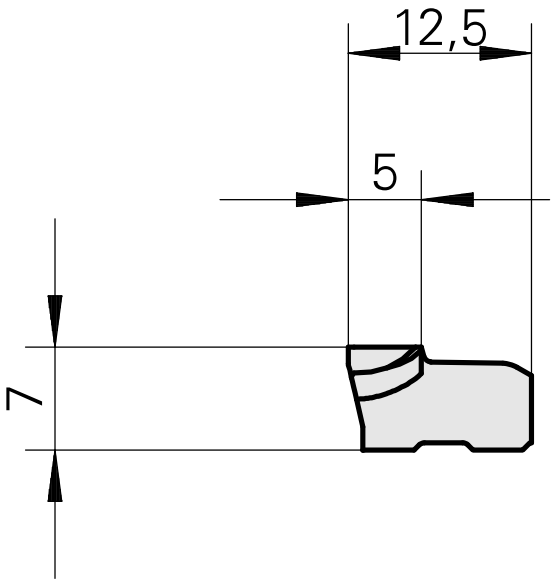



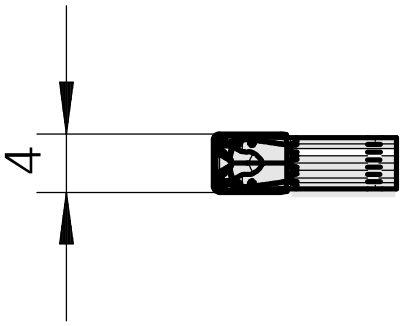

Dokumente

Für dieses Produkt sind keine Downloads vorhanden