钻头刀架 D12

技术特点

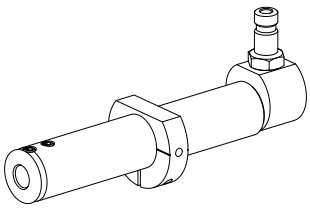

驱动装置	非动力式
固定装置**MS**	锁紧环 D28,5
冷却	内冷
压力	80 bar
夹具	D12
X [mm]	–
Y [mm]	–
Z [mm]	–
INDEX TRAUB产品	A100 • MS16-6 • MS22-6 • MS22-8 • MS24-6 • MS16-6 Plus

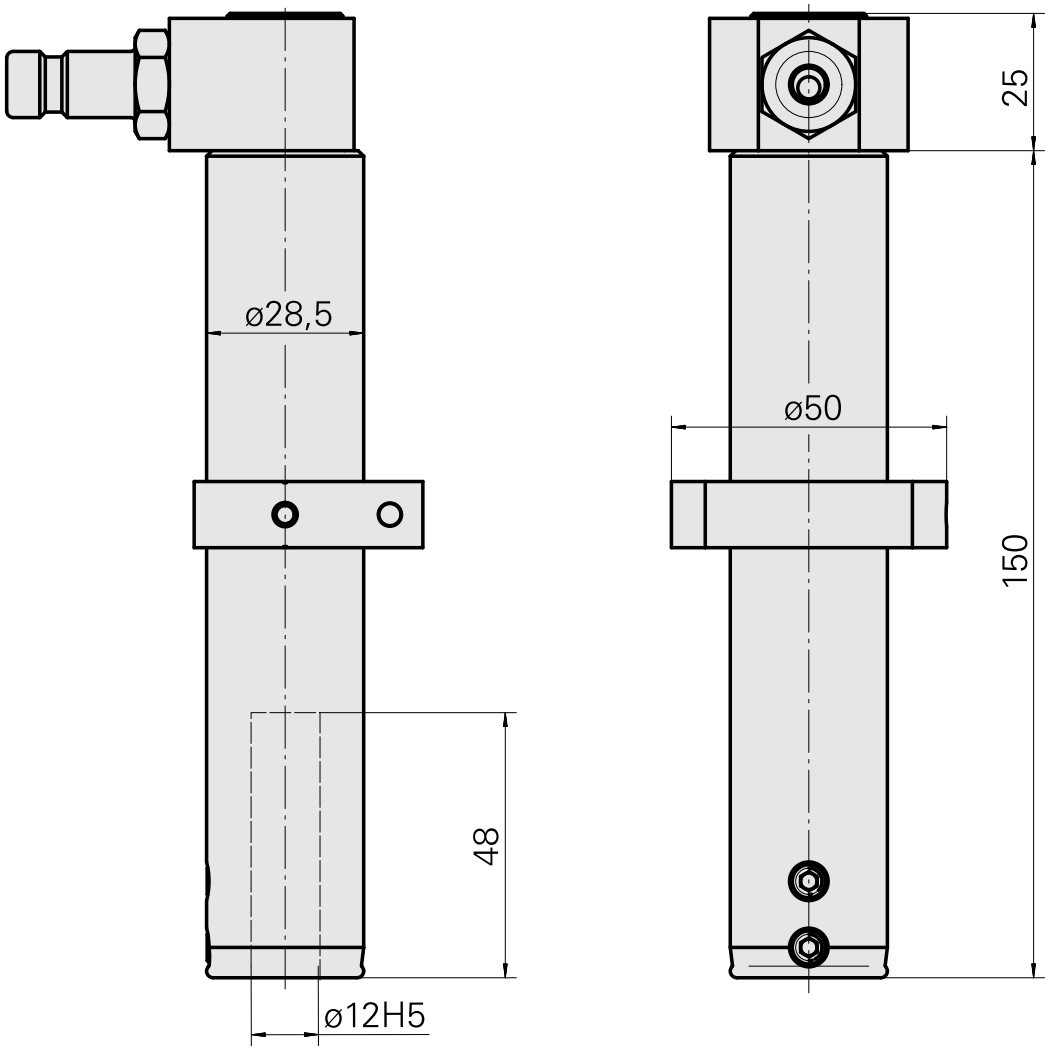

文件

没有针对此产品的任何下载

附件

可选附件

其他附件

[带肩安装套 D12]

产品ID : 11060576
以前的产品ID : W94280.21--

[Clutch SP-006-0-WR513-11-2 Serie LP]

产品ID : 10837142
以前的产品ID : 474940.0112

[Nipple SP-006-1-WR013-11 Serie LP]

产品ID : 10186287
以前的产品ID : 474946.25