INDEX

# Clamping head

## 技术特点

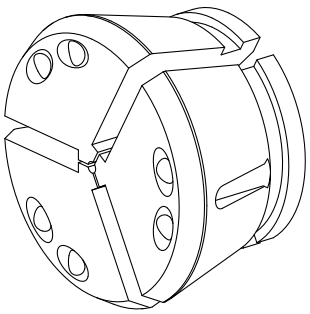

| | |
|---|---|
| 夹具尺寸 | SK65 |
| 外购生产线 | SPANNTOP nova卡盘 |
| 夹紧型式 | 开槽 |
| 名义直径（mm） | 39 Millimeter |
| 夹紧方法 | 外部夹紧 |
| 外购生产线 | Hainbuch |

针对此产品，目前没有3面视图

## 文件

没有针对此产品的任何下载