INDEX

Adapter zum Mehrkantdrehen

Technische Daten

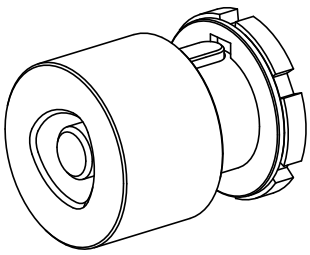

WZH Zubehörkategorie	Adapter INDEX CAPTO C3
Aufnahme	Fräswelle D32

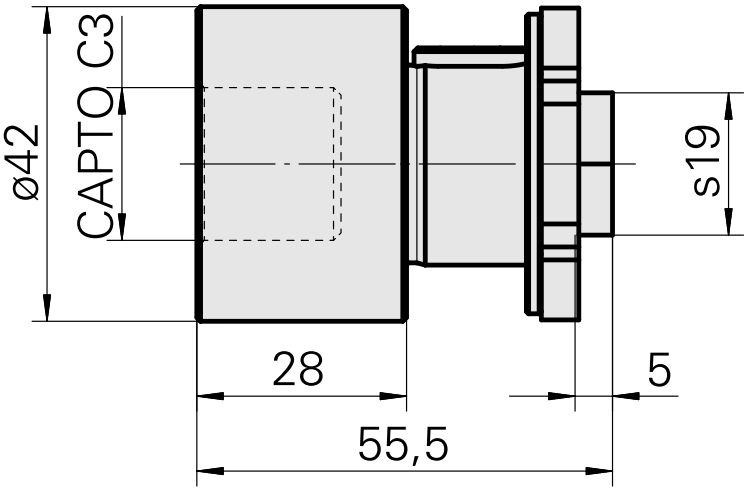

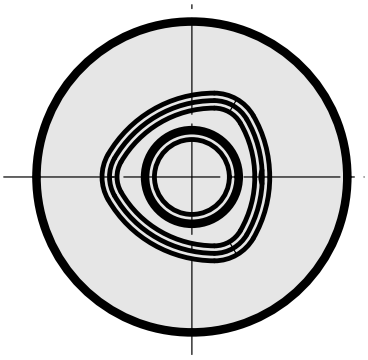

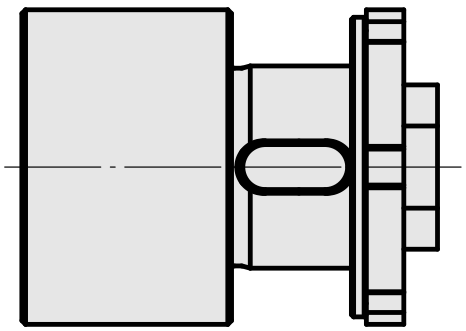

Dokumente

Für dieses Produkt sind keine Downloads vorhanden