# WFB 32-20 Schrumpfaufnahme D6

## Technische Daten

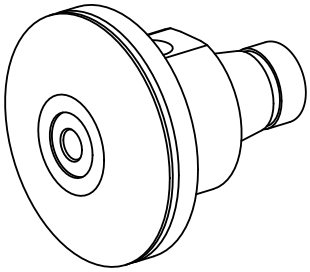

| | |
|---|---|
| **WZH Zubehörkategorie** | WFB 32-20 |
| **Aufnahme** | Schrumpfaufnahme D6 |
| **Schnellwechseleinsätze** | Schrumpfaufnahme |

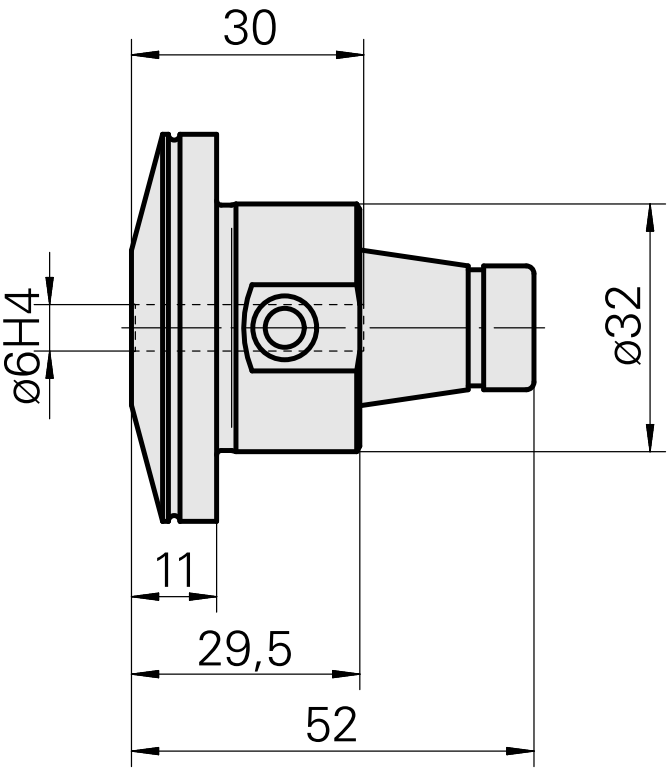


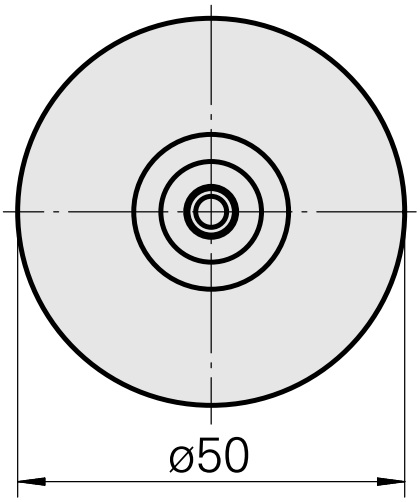


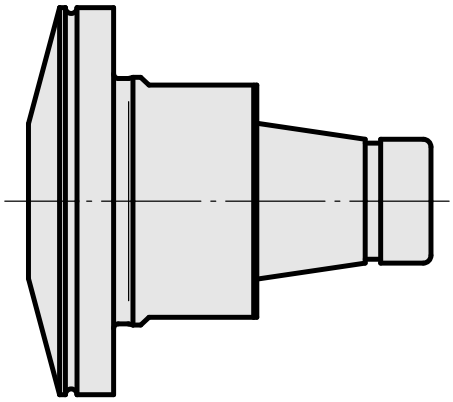

## Dokumente

Für dieses Produkt sind keine Downloads vorhanden